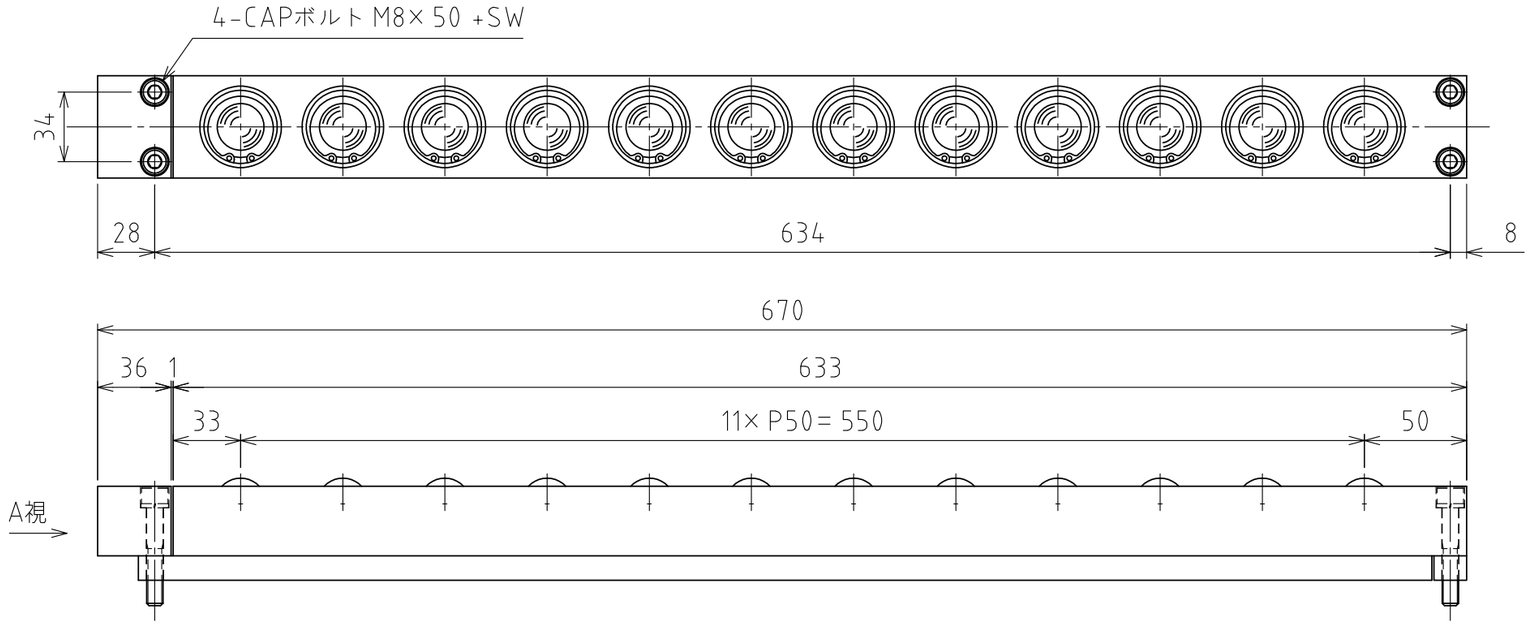

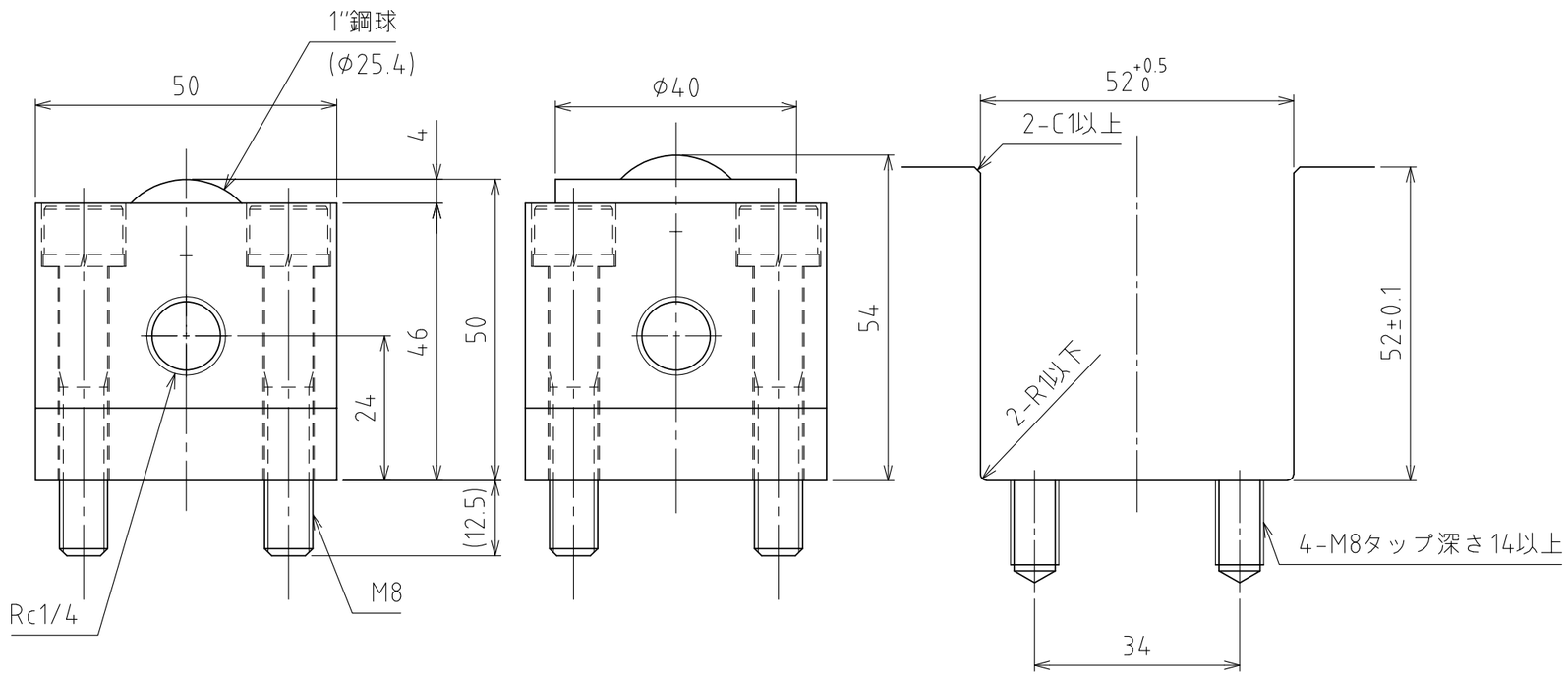

A矢視図

浮上時
(ストローク 4mm)

推奨溝寸法

(尺度 1:1)

仕 様

シリーズ		AFU-5050 series
フリーベア部		12 個
材質	ボール	SUJ2
	ボール受け	SCM415
	本体	スチール
自重		11kg

能力	空気圧 [MPa(kgf/cm²)]	負荷能力（ユニット） [kN(kgf)]	負荷能力(フリーベア1個) [kN(kgf)]
	0.3 (3.1)	4.62(471.1)	0.39(39.3)
	0.4 (4.1)	6.12(624.1)	0.51(52.0)
	0.5 (5.1)	7.68(783.1)	0.64(65.3)
	0.6 (6.1)	9.24(942.2)	0.77(78.5)

設計 DESIGNED BY	古内 2021/07/29	名称 TITLE	エアー浮上式フリーベアユニット AFU-5050-4P-12
製図 DRAWN BY	古内 2021/07/29		
検図 CHECKED BY	技術部 '21.11.26 坂根	承認 APPROVED BY	技術部 '21.11.26 花村
尺度 SCALE	1:3	サイズ SIZE	A3
第三角法		標準品	
FREEBEAR		外形図	
図面番号 DRAWING NO.	SD-01381-F01	変更回数 REV.MARK	