PAC系列空气过滤组合(三联件)

符号

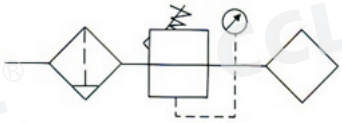

订购码

PAC	2000	-	02	D
系列代号	壳体代号 1000 2000 3000 4000 5000		螺纹代号 M5:M5 02:1/4" 03:3/8" 04:1/2" 06:3/4" 10:1"	排水方式 空白:手动排水 A:差压排水 D:自动排水

技术参数

手动排水型	PAC1000-M5	PAC2000-02	PAC3000-02	PAC3000-03	PAC4000-04	PAC4000-06	PAC5000-06	PAC5000-10
自动排水型	PAC1000-M5D	PAC2000-02D	PAC3000-02D	PAC3000-03D	PAC4000-04D	PAC4000-06D	PAC5000-06D	PAC5000-10D
接管口径	M5×0.8	1/4	1/4	3/8	1/2	3/4	3/4	1
压力表口径	1/16	1/8	1/8	1/8	1/4	1/4	1/4	1/4
额定流量	90	500	2000	2000	4000	4500	5000	5000
环境及流体温度	5-60℃							
保证耐压力	1.5Mpa(15.3kgf/cm²)							
最高使用压力	1.0Mpa(10.2kgf/cm²)							
过滤孔径	5 um							
建议用油	透平1号油							
杯材料	聚碳酸酯							
杯护防罩	PAC1000~2000(无) PAC3000~5000(有)							
调压范围	PAC1000:0.05~0.7Mpa(0.51~7.1kgf/cm²) PAC2000~5000:0.05~0.85Mpa(0.51~8.7kgf/cm²)							
阀型	带溢流型							
组件 过滤器	PAF1000	PAF2000	PAF3000	PAF3000	PAF4000	PAF4000	PAF5000	PAF5000
组件 减压阀	PAR1000	PAR2000	PAR3000	PAR3000	PAR4000	PAR4000	PAR5000	PAR5000
组件 油雾器	PAL1000	PAL2000	PAL3000	PAL3000	PAL4000	PAL4000	PAL5000	PAL5000
重量	0.26	0.74	1.18	1.18	2.14	2.47	3.82	3.82

外形尺寸

PAC1000-2000

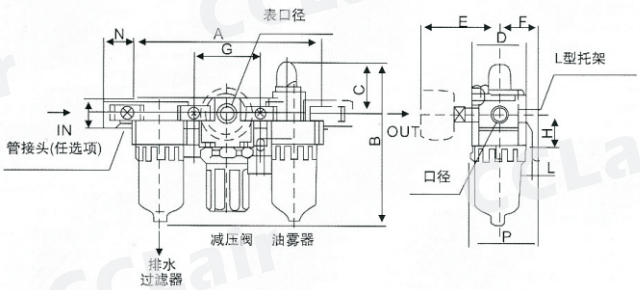

PAC3000-5000

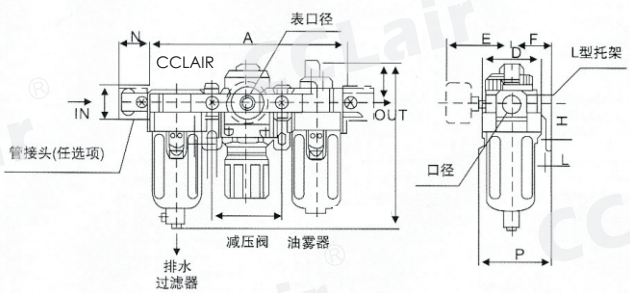

型号	口径	A	B	C	D	E	F	G	H	J	K	L	M	N	P	B
PAC1000	M5*0.8	91	84.5	25.5	25	26	25	33	20	4.5	7.5	5	17.5	16	38.5	105
PAC2000	1/4"	140	125	38	40	56.8	30	50	24	5.5	8.5	5	22	23	50	147.5
PAC3000	1/4",3/8"	181	156.5	38	53	60.8	41	64	85	7	11	7	34.2	26	70.5	194
PAC4000	3/8",1/2"	238	191.5	41	70	65.5	50	84	40	9	13	7	42.2	33	88	229
PAC4000-06	3/4"	253	193	40.5	70	69.5	50	89	40	9	13	7	46.2	36	88	230.5
PAC5000	3/4",1	300	271.5	48	90	75.5	70	105	50	12	16	10	55.2	40	115	309.5

版权所有,侵权必究

PAC系列空气过滤组合(二联件)

符号

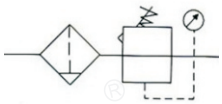

订购码

PAC	2010	-	02	D
系列代号	壳体代号 1010 2010 3010 4010 5010		螺纹代号 M5:M5 02:1/4" 03:3/8" 04:1/2" 06:3/4" 10:1"	排水方式 空白:手动排水 A:差压排水 D:自动排水

技术参数

手动排水型	PAC1010-M5	PAC2010-02	PAC3010-02	PAC3010-03	PAC4010-04	PAC4010-06	PAC5010-06	PAC5010-10
自动排水型	PAC1010-M5D	PAC2010-02D	PAC3010-02D	PAC3010-03D	PAC4010-04D	PAC4010-06D	PAC5010-06D	PAC5010-10D
接管口径	M5×0.8	1/4	1/4	3/8	1/2	3/4	3/4	1
压力表口径	1/16	1/8	1/8	1/8	1/4	1/4	1/4	1/4
额定流量	90	500	2000	2000	4000	4500	5000	5000
环境及流体温度	5-60℃							
保证耐压力	1.5Mpa(15.3kgf/cm²)							
最高使用压力	1.0Mpa(10.2kgf/cm²)							
过滤孔径	5 um							
建议用油	透平1号油							
杯材料	聚碳酸酯							
杯护防罩	PAC1000~2000(无) PAC3000~5000(有)							
调压范围	PAC1000:0.05~0.7Mpa(0.51~7.1kgf/cm²) PAC2000~5000:0.05~0.85Mpa(0.51~8.7kgf/cm²)							
阀型	带溢流型							
组件 过滤减压阀	PAW1000	PAW2000	PAW3000	PAW3000	PAW4000	PAW4000	PAW5000	PAW5000
组件 油雾器	PAL1000	PAL2000	PAL3000	PAL3000	PAL4000	PAL4000	PAL5000	PAL5000
重量	0.22	0.66	0.98	0.98	1.93	1.99	3.2	3.2

外形尺寸

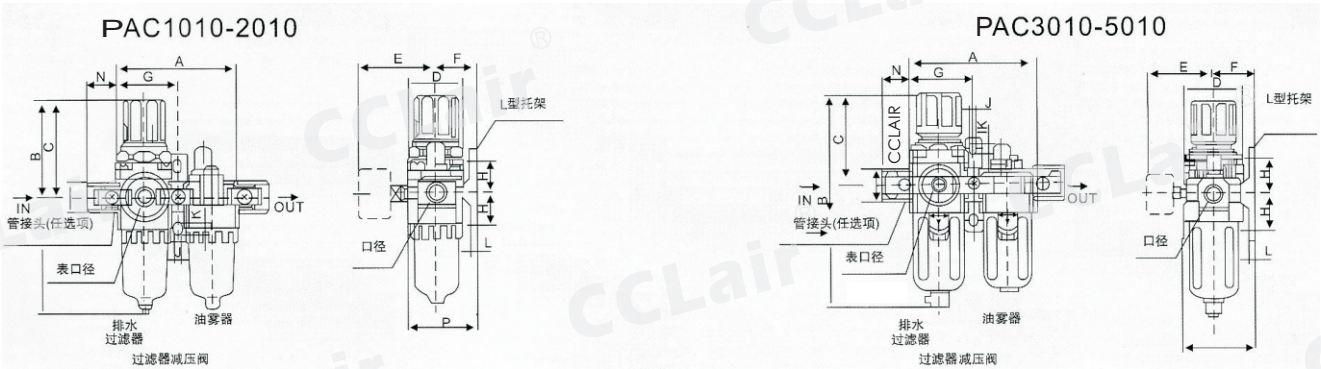

型号	口径	A	B	C	D	E	F	G	H	J	K	L	M	N	P	B
PAC1010	M5×0.8	58	109.5	50.5	25	26	25	29	20	4.5	7.5	5	18	16	38.5	130
PAC2010	1/4″	90	164.5	78	40	56.8	30	45	24	5.5	8.5	5	22	23	50	187.5
PAC3010	1/4″, 3/8″	117	211	92.5	53	60.8	41	58.5	85	7	11	7	34	26	70.5	248.5
PAC4010	3/8″, 1/2″	154	262.5	112	70	70.5	50	77	40	9	13	7	42	33	88	300
PAC4010-06	3/4″	164	267	114	70	70.5	50	82	40	9	13	7	46	36	88	304
PAC5010	3/4″, 1	195	338	116	90	75.5	69.8	97.5	50	12	16	11	55	40	115	—

版权所有,侵权必究

PAF1000～5000系列空气过滤器

符号

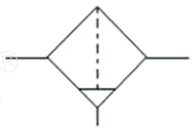

订购码

PAF	2000	-	02	D
系列代号	壳体代号 1000 2000 3000 4000 5000		螺纹代号 M5:M5 02:1/4" 03:3/8" 04:1/2" 06:3/4" 10:1"	排水方式 空白:手动排水 A:差压排水 D:自动排水

技术参数

手动排水型	PAF1000-M5	PAF2000-02	PAF3000-02	PAF3000-03	PAF4000-04	PAF4000-06	PAF5000-06	PAF5000-10
自动排水型	PAF1000-M5D	PAF2000-02D	PAF3000-02D	PAF3000-03D	PAF4000-04D	PAF4000-06D	PAF5000-06D	PAF5000-10D
接管口径	M5×0.8	1/4	1/4	3/8	1/2	3/4	3/4	1
杯容量	4	1/8	20	20	45	45	130	130
额定流量	110	750	1500	1500	4000	6000	7000	7000
环境及流体温度	5-60℃							
保证耐压力	1.5Mpa(15.3kgf/cm²)							
最高使用压力	1.0Mpa(10.2kgf/cm²)							
过滤孔径	5 um							
杯材料	聚碳酸酯							
杯护防罩	PAF1000~2000(无) PAF3000~5000(有)							
调压范围	PAF1000:0.05~0.7Mpa(0.51~7.1kgf/cm²) PAF2000~5000:0.05~0.85Mpa(0.51~8.7kgf/cm²)							
阀型	带溢流型							
备件 手动排水型	C100F	C200F	C300F	C300F	C400F	C400F	C400F	C400F
备件 自动排水型	AD61	AD62	AD43	AD43	AD44	AD44	AD44	AD44
重量	0.07	0.19	0.29	0.29	0.56	0.58	1.08	1.08

外形尺寸

PAF1000-2000

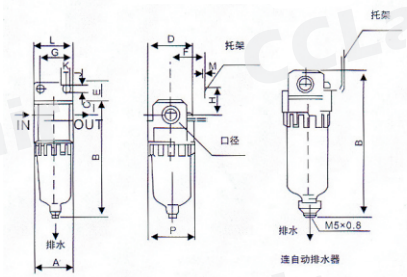

PAF3000-4000

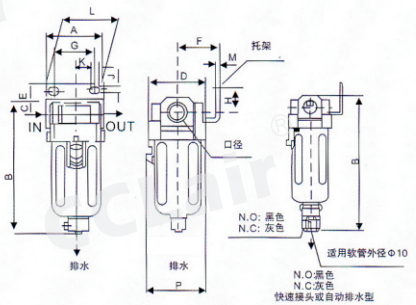

PAF5000

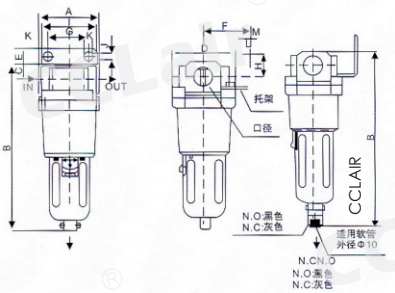

型号	口径	A	B	C	D	E	F	G	H	J	K	L	M	N	B(连自动排水器
PAF1000	M5×0.8	25	66	7	25	—	—	—	—	—	—	—	—	26.5	86.5
PAF2000	1/4″	40	97.5	11	40	17	30	27	22	5.4	8.4	40	2.3	40	120.5
PAF3000	1/4″, 3/8″	53	132.5	14	53	16	41	40	23	6.5	8	53	2.3	56	170
PAF4000	3/8″, 1/2″	70	168.5	18	70	17	50	54	26	8.5	10.5	70	2.3	73	206
PAF4000-06	3/4″	75	172.5	20	70	14	50	54	25	8.5	10.5	70	2.3	73	210

版权所有，侵权必究

PAL1000～5000系列油雾器

符号

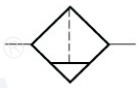

订购码

PAL	2000	-	02
系列代号	壳体代号 1000 2000 3000 4000 5000		螺纹接口 M5:M5 02:1/4" 03:3/8" 04:1/2" 06:3/4" 10:1"

技术参数

型号	PAL1000－M5	PAL2000－02	PAL3000－02	PAL3000－03	PAL4000－04	PAL4000－06	PAL5000－06	PAL5000－10
接管口径	M5×0.8	1/4	1/4	3/8	1/2	3/4	3/4	1
杯流量	7	25	50	50	130	130	130	130
额定流量注	95	800	1700	1700	5000	6300	7000	7000
环境及流体温度	5～60℃							
保证耐压力	1.5Mpa{15.3kgf/cm²}							
最高使用压力	1.0Mpa{10.2kgf/cm²}							
调压范围	PAL1000-2000:无							
	PAL3000-5000:有							
阀型	带溢流型							
重量	0.07	0.22	0.30	0.30	0.56	0.58	1.08	1.08

外形尺寸

PAL1000-2000

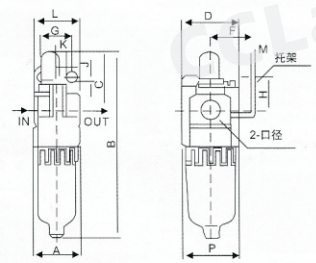

PAL3000-4000

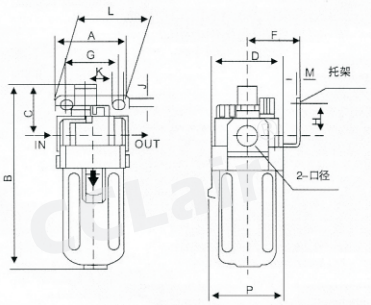

PAL5000

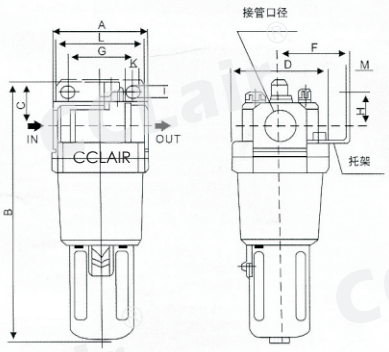

型号	口径	A	B	C	D	F	G	H	J	K	L	M	N
PAL1000	M5×0.8	25	81.5	25.5	25	—	—	—	—	—	—	—	27
PAL2000	1/4″	40	122	38	40	30	27	22	5.4	8.4	40	2.3	40
PAL3000	1/4″, 3/8″	53	142	38	53	41	40	23	6.5	8	53	2.3	56
PAL4000	3/8″, 1/2″	70	177	41	70	50	54	26	8.5	10.5	70	2.3	73
PAL4000－06	3/4″	75	177	39	70	50	54	25	8.5	10.5	70	2.3	73
PAL5000	3/4″, 1	90	254	45	90	70	66	35	11	13	90	3	90

版权所有，侵权必究

PAR1000～5000系列调压阀

符号

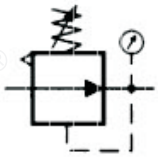

订购码

PAR	2000	-	02
系列代号	壳体代号 1000 2000 3000 4000 5000		螺纹接口 M5:M5 02:1/4" 03:3/8" 04:1/2" 06:3/4" 10:1"

技术参数

型号	PAR1000－M5	PAR2000－02	PAR3000－02	PAR3000－03	PAR4000－04	PAR4000－06	PAR5000－06	PAR5000－10
接管口径	M5×0. 8	1/4	1/4	3/8	1/2	3/4	3/4	1
压力表口径	1/16	1/8	1/8	1/8	1/4	1/4	1/4	1/4
额定流量	100	550	2500	2500	6000	6000	8000	8000
环境及流体温度	5～60℃							
保证耐压力	1. 5Mpa{15. 3kgf/cm²}							
最高使用压力	1. 0Mpa{10. 2kgf/cm²}							
调压范围	PAR1000：0. 05～0. 7Mpa{0. 51～7. 1kgf/cm²}							
	PAR2000～5000：0. 05～0. 85Mpa{0. 51～8. 7kgf/cm²}							
阀型	带溢流型							
重量	0. 09	0. 27	0. 41	0. 41	0. 84	0. 94	1. 19	1. 19

外形尺寸

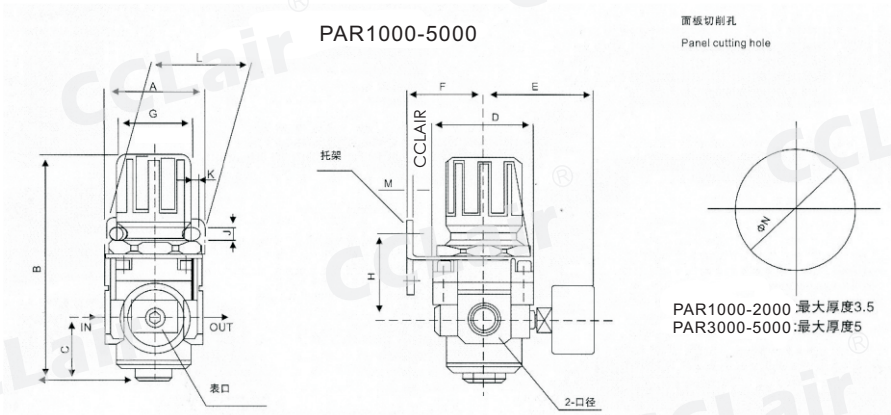

型号	口径	A	B	C	D	E	F	G	H	J	K	L	M	N
PAR1000	M5×0. 8	30	61. 5	11	25	26	25	28	30	4. 5	6. 5	40	2	20. 5
PAR2000	1/4″	40	95	17	40	56. 8	30	30	45	5. 4	15. 4	55	2. 3	33. 5
PAR3000	1/4″, 3/8″	53	127. 5	35	53	60. 8	41	41	46	6. 5	8. 0	53	2. 3	42. 5
PAR4000	3/8″, 1/2″	70	149. 5	37. 5	70	65. 5	50	50	54	8. 5	10. 5	70	2. 3	52. 5
PAR4000-06	3/4″	75	154. 5	40. 5	70	69. 5	50	50	56	8. 5	10. 5	70	2. 3	52. 5
PAR5000	3/4″, 1	90	168	48	90	75. 5	70	70	65. 8	11	13	90	3. 0	52. 5

版权所有，侵权必究

PAW1000～5000系列过滤调压阀

符号

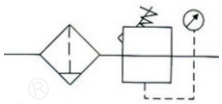

订购码

PAW	2000	-	02	D
系列代号	壳体代号 1000 2000 3000 4000 5000		螺纹代号 M5:M5 02:1/4" 03:3/8" 04:1/2" 06:3/4" 10:1"	排水方式 空白:手动排水 A:差压排水 D:自动排水

技术参数

手动排水型	PAW1000-M5	PAW2000-02	PAW3000-02	PAW3000-03	PAW4000-04	PAW4000-06	PAW5000-06	PAW5000-10
自动排水型	PAW1000-M5D	PAW2000-02D	PAW3000-02D	PAW3000-03D	PAW4000-04D	PAW4000-06D	PAW5000-06D	PAW5000-10D
接管口径	M5×0.8	1/4	1/4	3/8	1/2	3/4	3/4	1
压力表口径	1/16	1/8	1/8	1/8	1/4	1/4	1/4	1/4
额定流量	90	500	2000	2000	4000	4500	5500	5500
环境及流体温度	5-60℃							
保证耐压力	1.5Mpa(15.3kgf/cm²)							
最高使用压力	1.0Mpa(10.2kgf/cm²)							
过滤孔径	5 um							
建议用油	透平1号油							
杯材料	聚碳酸酯							
杯护防罩	PAW1000~2000(无) PAW3000~5000(有)							
调压范围	PAW1000:0.05~0.7Mpa(0.51~7.1kgf/cm²) PAW2000~5000:0.05~0.85Mpa(0.51~8.7kgf/cm²)							
阀型	带溢流型							
备件 手动排水型	C100F	C200F	C300F	C300F	C400F	C400F	-	-
备件 自动排水型	AD61	AD62	AD43	AD43	AD44	AD44		
重量	0.09	0.36	0.56	0.56	1.15	1.21	1.7	1.7

外形尺寸

PAW1000-2000

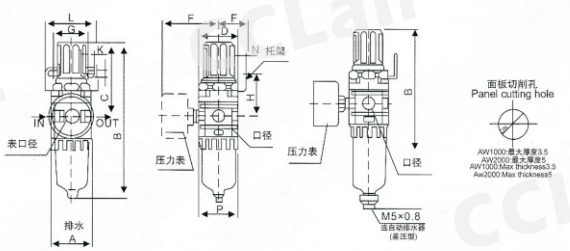

PAW3000-5000

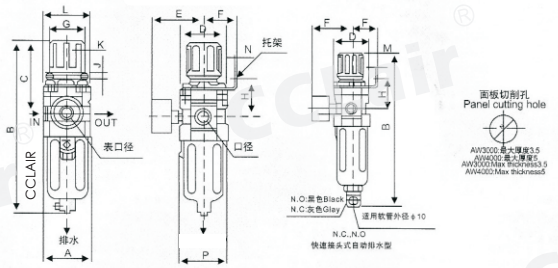

型号	口径	A	B	C	D	E	F	G	H	J	K	L	M	N	P	B(连自动排水器)
PAW1000	M5×0.8	25	109.5	50.5	25	26	25	28	30	4.5	6.5	40	2.0	20.5	28	130
PAW2000	1/4″	40	164.5	78	40	56.8	30	30	45	5.4	15.4	55	2.3	33.5	40	187.5
PAW3000	1/4″, 3/8″	53	211	92.5	53	60.8	41	40	46	6.5	8.0	53	2.3	42.5	56	248.5
PAW4000	3/8″, 1/2″	70	262.5	112	70	70.5	50	54	54	8.5	10.5	70	2.3	52.5	73	300
PAW4000-06	3/4″	75	267	114	70	70.5	50	54	56	8.5	10.5	70	2.3	52.5	73	304
PAW5000	3/4″, 1	90	338	116	90	75.5	49.2	54	62	8.5	10.5	70	2.3	52.5	90	—

版权所有，侵权必究

RAC系列空气过滤组合(三联件)

符号

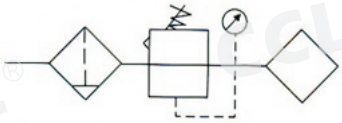

订购码

RAC	2000	-	02	D
系列代号	壳体代号 1000 2000 3000 4000 5000		螺纹代号 M5:M5 02:1/4" 03:3/8" 04:1/2" 06:3/4" 10:1"	排水方式 空白:手动排水 A:差压排水 D:自动排水

技术参数

手动排水型	RAC1000-M5	RAC2000-02	RAC3000-02	RAC3000-03	RAC4000-04	RAC4000-06	RAC5000-06	RAC5000-10
自动排水型	RAC1000-M5D	RAC2000-02D	RAC3000-02D	RAC3000-03D	RAC4000-04D	RAC4000-06D	RAC5000-06D	RAC5000-10D
接管口径	M5×0.8	1/4	1/4	3/8	1/2	3/4	3/4	1
压力表口径	1/16	1/8	1/8	1/8	1/4	1/4	1/4	1/4
额定流量	90	500	2000	2000	4000	4500	5000	5000
环境及流体温度	5-60℃							
保证耐压力	1.5Mpa(15.3kgf/cm²)							
最高使用压力	1.0Mpa(10.2kgf/cm²)							
过滤孔径	5 um							
建议用油	透平1号油							
杯材料	聚碳酸酯							
杯护防罩	RAC1000~2000(无) RAC3000~5000(有)							
调压范围	RAC1000:0.05~0.7Mpa(0.51~7.1kgf/cm²) RAC2000~5000:0.05~0.85Mpa(0.51~8.7kgf/cm²)							
阀型	带溢流型							
组件 过滤器	RAF1000	RAF2000	RAF3000	RAF3000	RAF4000	RAF4000	RAF5000	RAF5000
组件 减压阀	RAR1000	RAR2000	RAR3000	RAR3000	RAR4000	RAR4000	RAR5000	RAR5000
组件 油雾器	RAL1000	RAL2000	RAL3000	RAL3000	RAL4000	RAL4000	RAL5000	RAL5000
重量	0.26	0.74	1.18	1.18	2.14	2.47	3.82	3.82

外形尺寸

RAC1000-2000

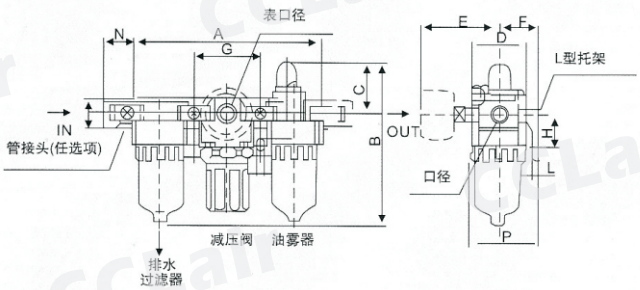

RAC3000-5000

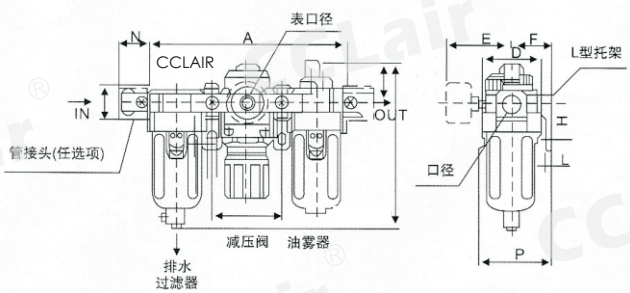

型号	口径	A	B	C	D	E	F	G	H	J	K	L	M	N	P	B
RAC1000	M5*0.8	91	84.5	25.5	25	26	25	33	20	4.5	7.5	5	17.5	16	38.5	105
RAC2000	1/4"	140	125	38	40	56.8	30	50	24	5.5	8.5	5	22	23	50	147.5
RAC3000	1/4",3/8"	181	156.5	38	53	60.8	41	64	85	7	11	7	34.2	26	70.5	194
RAC4000	3/8",1/2"	238	191.5	41	70	65.5	50	84	40	9	13	7	42.2	33	88	229
RAC4000-06	3/4"	253	193	40.5	70	69.5	50	89	40	9	13	7	46.2	36	88	230.5
RAC5000	3/4",1	300	271.5	48	90	75.5	70	105	50	12	16	10	55.2	40	115	309.5

版权所有,侵权必究

RAC系列空气过滤组合(二联件)

符号

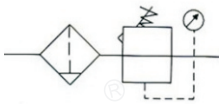

订购码

RAC	2010	-	02	D
系列代号	壳体代号 1010 2010 3010 4010 5010		螺纹代号 M5:M5 02:1/4" 03:3/8" 04:1/2" 06:3/4" 10:1"	排水方式 空白:手动排水 A:差压排水 D:自动排水

技术参数

手动排水型	RAC1010-M5	RAC2010-02	RAC3010-02	RAC3010-03	RAC4010-04	RAC4010-06	RAC5010-06	RAC5010-10
自动排水型	RAC1010-M5D	RAC2010-02D	RAC3010-02D	RAC3010-03D	RAC4010-04D	RAC4010-06D	RAC5010-06D	RAC5010-10D
接管口径	M5×0.8	1/4	1/4	3/8	1/2	3/4	3/4	1
压力表口径	1/16	1/8	1/8	1/8	1/4	1/4	1/4	1/4
额定流量	90	500	2000	2000	4000	4500	5000	5000
环境及流体温度	5-60℃							
保证耐压力	1.5Mpa(15.3kgf/cm²)							
最高使用压力	1.0Mpa(10.2kgf/cm²)							
过滤孔径	5 um							
建议用油	透平1号油							
杯材料	聚碳酸酯							
杯护防罩	RAC1000~2000(无) RAC3000~5000(有)							
调压范围	RAC1000:0.05~0.7Mpa(0.51~7.1kgf/cm²) RAC2000~5000:0.05~0.85Mpa(0.51~8.7kgf/cm²)							
阀型	带溢流型							
组件 过滤减压阀	RAW1000	RAW2000	RAW3000	RAW3000	RAW4000	RAW4000	RAW5000	RAW5000
组件 油雾器	RAL1000	RAL2000	RAL3000	RAL3000	RAL4000	RAL4000	RAL5000	RAL5000
重量	0.22	0.66	0.98	0.98	1.93	1.99	3.2	3.2

外形尺寸

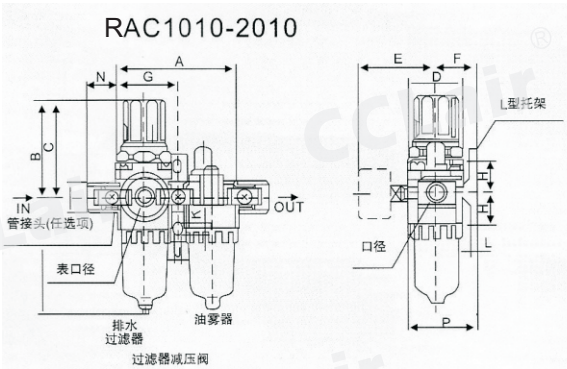

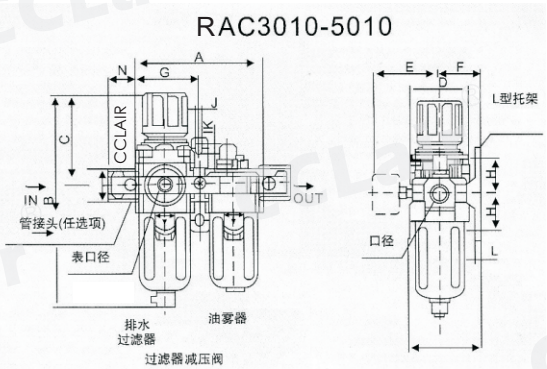

型号	口径	A	B	C	D	E	F	G	H	J	K	L	M	N	P	B
RAC1010	M5×0.8	58	109.5	50.5	25	26	25	29	20	4.5	7.5	5	18	16	38.5	130
RAC2010	1/4″	90	164.5	78	40	56.8	30	45	24	5.5	8.5	5	22	23	50	187.5
RAC3010	1/4″, 3/8″	117	211	92.5	53	60.8	41	58.5	85	7	11	7	34	26	70.5	248.5
RAC4010	3/8″, 1/2″	154	262.5	112	70	70.5	50	77	40	9	13	7	42	33	88	300
RAC4010-06	3/4″	164	267	114	70	70.5	50	82	40	9	13	7	46	36	88	304
RAC5010	3/4″, 1	195	338	116	90	75.5	69.8	97.5	50	12	16	11	55	40	115	—

版权所有,侵权必究

RAF1000～5000系列空气过滤器

符号

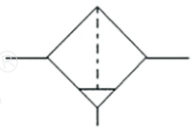

订购码

RAF	2000	-	02	D
系列代号	壳体代号 1000 2000 3000 4000 5000		螺纹代号 M5:M5 02:1/4" 03:3/8" 04:1/2" 06:3/4" 10:1"	排水方式 空白:手动排水 A:差压排水 D:自动排水

技术参数

手动排水型	RAF1000-M5	RAF2000-02	RAF3000-02	RAF3000-03	RAF4000-04	RAF4000-06	RAF5000-06	RAF5000-10
自动排水型	RAF1000-M5D	RAF2000-02D	RAF3000-02D	RAF3000-03D	RAF4000-04D	RAF4000-06D	RAF5000-06D	RAF5000-10D
接管口径	M5×0.8	1/4	1/4	3/8	1/2	3/4	3/4	1
杯容量	4	1/8	20	20	45	45	130	130
额定流量	110	750	1500	1500	4000	6000	7000	7000
环境及流体温度	5-60℃							
保证耐压力	1.5Mpa(15.3kgf/cm²)							
最高使用压力	1.0Mpa(10.2kgf/cm²)							
过滤孔径	5 um							
杯材料	聚碳酸酯							
杯护防罩	RAF1000~2000(无) RAF3000~5000(有)							
调压范围	RAF1000:0.05~0.7Mpa(0.51~7.1kgf/cm²) RAF2000~5000:0.05~0.85Mpa(0.51~8.7kgf/cm²)							
阀型	带溢流型							
备件 手动排水型	C100F	C200F	C300F	C300F	C400F	C400F	C400F	C400F
备件 自动排水型	AD61	AD62	AD43	AD43	AD44	AD44	AD44	AD44
重量	0.07	0.19	0.29	0.29	0.56	0.58	1.08	1.08

外形尺寸

RAF1000-2000

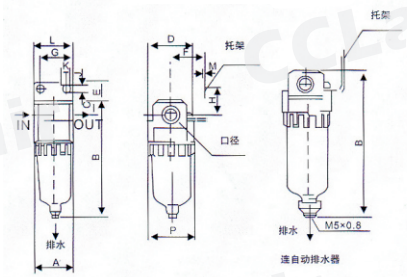

RAF3000-4000

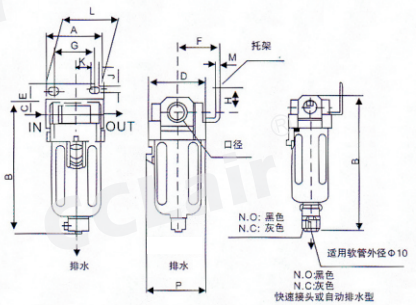

RAF5000

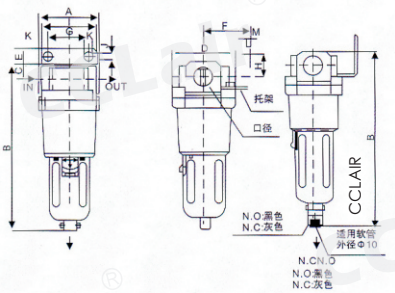

型号	口径	A	B	C	D	E	F	G	H	J	K	L	M	N	B(连自动排水器
RAF1000	M5×0.8	25	66	7	25	—	—	—	—	—	—	—	—	26.5	86.5
RAF2000	1/4″	40	97.5	11	40	17	30	27	22	5.4	8.4	40	2.3	40	120.5
RAF3000	1/4″, 3/8″	53	132.5	14	53	16	41	40	23	6.5	8	53	2.3	56	170
RAF4000	3/8″, 1/2″	70	168.5	18	70	17	50	54	26	8.5	10.5	70	2.3	73	206
RAF4000-06	3/4″	75	172.5	20	70	14	50	54	25	8.5	10.5	70	2.3	73	210

版权所有，侵权必究

RAL1000～5000系列油雾器

符号

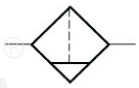

订购码

RAL 2000 - 02

- RAL：系列代号
- 2000：壳体代号
  - 1000
  - 2000
  - 3000
  - 4000
  - 5000
- 02：螺纹接口
  - M5:M5
  - 02:1/4"
  - 03:3/8"
  - 04:1/2"
  - 06:3/4"
  - 10:1"

技术参数

型号	RAL1000-M5	RAL2000-02	RAL3000-02	RAL3000-03	RAL4000-04	RAL4000-06	RAL5000-06	RAL5000-10
接管口径	M5×0.8	1/4	1/4	3/8	1/2	3/4	3/4	1
杯流量	7	25	50	50	130	130	130	130
额定流量注	95	800	1700	1700	5000	6300	7000	7000
环境及流体温度	5～60℃							
保证耐压力	1.5Mpa{15.3kgf/cm²}							
最高使用压力	1.0Mpa{10.2kgf/cm²}							
调压范围	RAL1000-2000:无							
	RAL3000-5000:有							
阀型	带溢流型							
重量	0.07	0.22	0.30	0.30	0.56	0.58	1.08	1.08

外形尺寸

RAL1000-2000

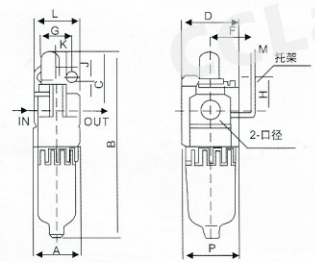

RAL3000-4000

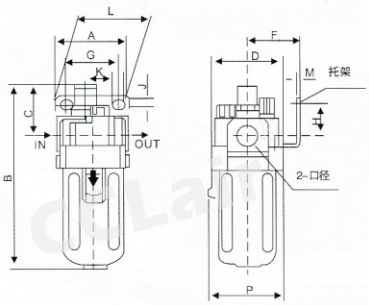

RAL5000

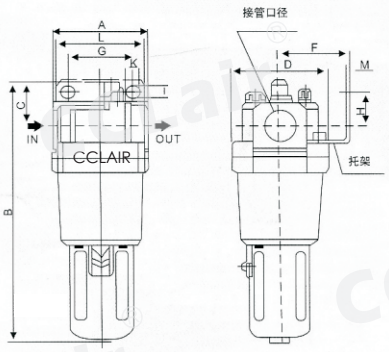

型号	口径	A	B	C	D	F	G	H	J	K	L	M	N
RAL1000	M5×0.8	25	81.5	25.5	25	—	—	—	—	—	—	—	27
RAL2000	1/4″	40	122	38	40	30	27	22	5.4	8.4	40	2.3	40
RAL3000	1/4″, 3/8″	53	142	38	53	41	40	23	6.5	8	53	2.3	56
RAL4000	3/8″, 1/2″	70	177	41	70	50	54	26	8.5	10.5	70	2.3	73
RAL4000-06	3/4″	75	177	39	70	50	54	25	8.5	10.5	70	2.3	73
RAL5000	3/4″, 1	90	254	45	90	70	66	35	11	13	90	3	90

版权所有，侵权必究

RAR1000～5000系列调压阀

符号

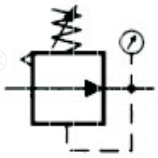

订购码

RAR　2000　-　02

系列代号

壳体代号
1000
2000
3000
4000
5000

螺纹接口
M5:M5
02:1/4"
03:3/8"
04:1/2"
06:3/4"
10:1"

技术参数

型号	RAR1000－M5	RAR2000－02	RAR3000－02	RAR3000－03	RAR4000－04	RAR4000－06	RAR5000－06	RAR5000－10
接管口径	M5×0. 8	1/4	1/4	3/8	1/2	3/4	3/4	1
压力表口径	1/16	1/8	1/8	1/8	1/4	1/4	1/4	1/4
额定流量	100	550	2500	2500	6000	6000	8000	8000
环境及流体温度	5～60℃							
保证耐压力	1. 5Mpa{15. 3kgf/cm²}							
最高使用压力	1. 0Mpa{10. 2kgf/cm²}							
调压范围	RAR1000：0. 05～0. 7Mpa{0. 51～7. 1kgf/cm²}							
	RAR2000～5000：0. 05～0. 85Mpa {0. 51～8. 7kgf/cm²}							
阀型	带溢流型							
重量	0. 09	0. 27	0. 41	0. 41	0. 84	0. 94	1. 19	1. 19

外形尺寸

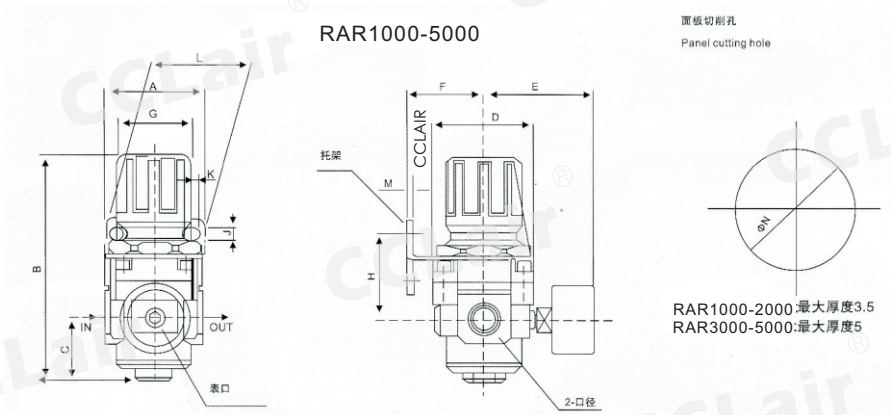

型号	口径	A	B	C	D	E	F	G	H	J	K	L	M	N
RAR1000	M5×0. 8	30	61. 5	11	25	26	25	28	30	4. 5	6. 5	40	2	20. 5
RAR2000	1/4″	40	95	17	40	56. 8	30	30	45	5. 4	15. 4	55	2. 3	33. 5
RAR3000	1/4″, 3/8″	53	127. 5	35	53	60. 8	41	41	46	6. 5	8. 0	53	2. 3	42. 5
RAR4000	3/8″, 1/2″	70	149. 5	37. 5	70	65. 5	50	50	54	8. 5	10. 5	70	2. 3	52. 5
RAR4000-06	3/4″	75	154. 5	40. 5	70	69. 5	50	50	56	8. 5	10. 5	70	2. 3	52. 5
RAR5000	3/4″, 1	90	168	48	90	75. 5	70	70	65. 8	11	13	90	3. 0	52. 5

版权所有，侵权必究

RAW1000～5000系列过滤调压阀

符号

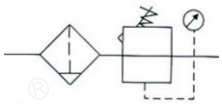

订购码

RAW	2000	-	02	D
系列代号	壳体代号 1000 2000 3000 4000 5000		螺纹代号 M5:M5 02:1/4" 03:3/8" 04:1/2" 06:3/4" 10:1"	排水方式 空白:手动排水 A:差压排水 D:自动排水

技术参数

手动排水型	RAW1000-M5	RAW2000-02	RAW3000-02	RAW3000-03	RAW4000-04	RAW4000-06	RAW5000-06	RAW5000-10
自动排水型	RAW1000-M5D	RAW2000-02D	RAW3000-02D	RAW3000-03D	RAW4000-04D	RAW4000-06D	RAW5000-06D	RAW5000-10D
接管口径	M5×0.8	1/4	1/4	3/8	1/2	3/4	3/4	1
压力表口径	1/16	1/8	1/8	1/8	1/4	1/4	1/4	1/4
额定流量	90	500	2000	2000	4000	4500	5500	5500
环境及流体温度	5-60℃							
保证耐压力	1.5Mpa(15.3kgf/cm²)							
最高使用压力	1.0Mpa(10.2kgf/cm²)							
过滤孔径	5 um							
建议用油	透平1号油							
杯材料	聚碳酸酯							
杯护防罩	RAW1000~2000(无) RAW3000~5000(有)							
调压范围	RAW1000:0.05~0.7Mpa(0.51~7.1kgf/cm²) RAW2000~5000:0.05~0.85Mpa(0.51~8.7kgf/cm²)							
阀型	带溢流型							
备件 手动排水型	C100F	C200F	C300F	C300F	C400F	C400F	-	-
备件 自动排水型	AD61	AD62	AD43	AD43	AD44	AD44		
重量	0.09	0.36	0.56	0.56	1.15	1.21	1.7	1.7

外形尺寸

RAW1000-2000

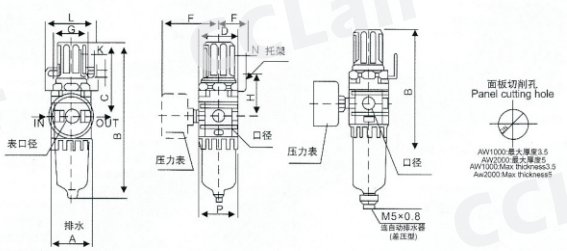

RAW3000-5000

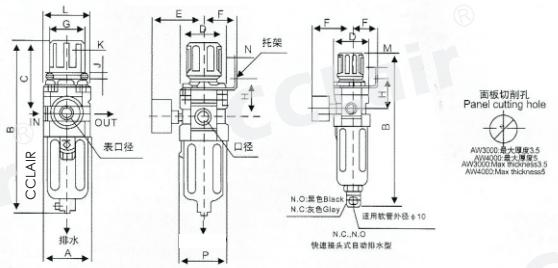

型号	口径	A	B	C	D	E	F	G	H	J	K	L	M	N	P	B(连自动排水器)
RAW1000	M5×0.8	25	109.5	50.5	25	26	25	28	30	4.5	6.5	40	2.0	20.5	28	130
RAW2000	1/4″	40	164.5	78	40	56.8	30	30	45	5.4	15.4	55	2.3	33.5	40	187.5
RAW3000	1/4″, 3/8″	53	211	92.5	53	60.8	41	40	46	6.5	8.0	53	2.3	42.5	56	248.5
RAW4000	3/8″, 1/2″	70	262.5	112	70	70.5	50	54	54	8.5	10.5	70	2.3	52.5	73	300
RAW4000-06	3/4″	75	267	114	70	70.5	50	54	56	8.5	10.5	70	2.3	52.5	73	304
RAW5000	3/4″, 1	90	338	116	90	75.5	49.2	54	62	8.5	10.5	70	2.3	52.5	90	—

版权所有，侵权必究

SAC 系列空气过滤组合(三联件)

符号

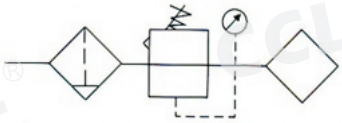

订购码

SAC	2000	-	02	D
系列代号	壳体代号 1000 2000 3000 4000 5000		螺纹代号 M5:M5 02:1/4" 03:3/8" 04:1/2" 06:3/4" 10:1"	排水方式 空白:手动排水 A:差压排水 D:自动排水

技术参数

手动排水型	SAC1000-M5	SAC2000-02	SAC3000-02	SAC3000-03	SAC4000-04	SAC4000-06	SAC5000-06	SAC5000-10
自动排水型	SAC1000-M5D	SAC2000-02D	SAC3000-02D	SAC3000-03D	SAC4000-04D	SAC4000-06D	SAC5000-06D	SAC5000-10D
接管口径	M5×0.8	1/4	1/4	3/8	1/2	3/4	3/4	1
压力表口径	1/16	1/8	1/8	1/8	1/4	1/4	1/4	1/4
额定流量	90	500	2000	2000	4000	4500	5000	5000
环境及流体温度	5-60℃							
保证耐压力	1.5Mpa(15.3kgf/cm²)							
最高使用压力	1.0Mpa(10.2kgf/cm²)							
过滤孔径	5 um							
建议用油	透平1号油							
杯材料	聚碳酸酯							
杯护防罩	SAC1000~2000(无) SAC3000~5000(有)							
调压范围	SAC1000:0.05~0.7Mpa(0.51~7.1kgf/cm²) SAC2000~5000:0.05~0.85Mpa(0.51~8.7kgf/cm²)							
阀型	带溢流型							
组件 过滤器	SAF1000	SAF2000	SAF3000	SAF3000	SAF4000	SAF4000	SAF5000	SAF5000
组件 减压阀	SAR1000	SAR2000	SAR3000	SAR3000	SAR4000	SAR4000	SAR5000	SAR5000
组件 油雾器	SAL1000	SAL2000	SAL3000	SAL3000	SAL4000	SAL4000	SAL5000	SAL5000
重量	0.26	0.74	1.18	1.18	2.14	2.47	3.82	3.82

外形尺寸

SAC1000-2000

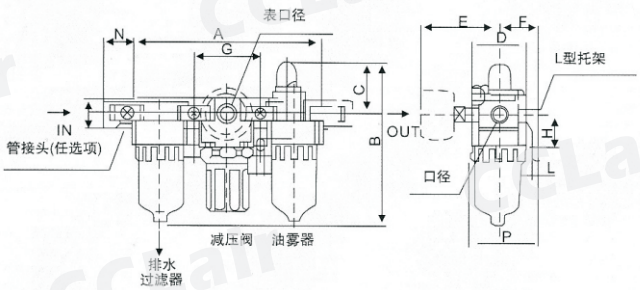

SAC3000-5000

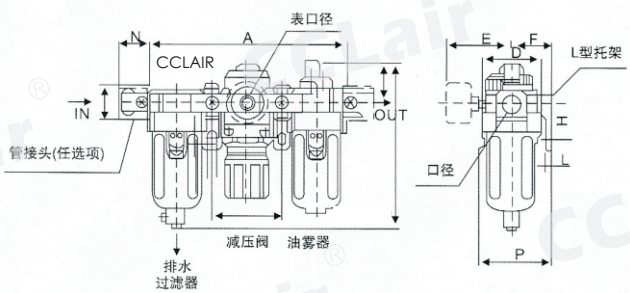

型号	口径	A	B	C	D	E	F	G	H	J	K	L	M	N	P	B
SAC1000	M5*0.8	91	84.5	25.5	25	26	25	33	20	4.5	7.5	5	17.5	16	38.5	105
SAC2000	1/4"	140	125	38	40	56.8	30	50	24	5.5	8.5	5	22	23	50	147.5
SAC3000	1/4",3/8"	181	156.5	38	53	60.8	41	64	85	7	11	7	34.2	26	70.5	194
SAC4000	3/8",1/2"	238	191.5	41	70	65.5	50	84	40	9	13	7	42.2	33	88	229
SAC4000-06	3/4"	253	193	40.5	70	69.5	50	89	40	9	13	7	46.2	36	88	230.5
SAC5000	3/4",1	300	271.5	48	90	75.5	70	105	50	12	16	10	55.2	40	115	309.5

版权所有,侵权必究

SAC系列空气过滤组合(二联件)

符号

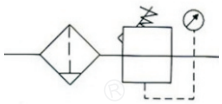

订购码

SAC	2010	-	02	D
系列代号	壳体代号 1010 2010 3010 4010 5010		螺纹代号 M5:M5 02:1/4" 03:3/8" 04:1/2" 06:3/4" 10:1"	排水方式 空白:手动排水 A:差压排水 D:自动排水

技术参数

手动排水型	SAC1010-M5	SAC2010-02	SAC3010-02	SAC3010-03	SAC4010-04	SAC4010-06	SAC5010-06	SAC5010-10
自动排水型	SAC1010-M5D	SAC2010-02D	SAC3010-02D	SAC3010-03D	SAC4010-04D	SAC4010-06D	SAC5010-06D	SAC5010-10D
接管口径	M5×0.8	1/4	1/4	3/8	1/2	3/4	3/4	1
压力表口径	1/16	1/8	1/8	1/8	1/4	1/4	1/4	1/4
额定流量	90	500	2000	2000	4000	4500	5000	5000
环境及流体温度	5-60℃							
保证耐压力	1.5Mpa(15.3kgf/cm²)							
最高使用压力	1.0Mpa(10.2kgf/cm²)							
过滤孔径	5 um							
建议用油	透平1号油							
杯材料	聚碳酸酯							
杯护防罩	SAC1000~2000(无) SAC3000~5000(有)							
调压范围	SAC1000:0.05~0.7Mpa(0.51~7.1kgf/cm²) SAC2000~5000:0.05~0.85Mpa(0.51~8.7kgf/cm²)							
阀型	带溢流型							
组件 过滤减压阀	SAW1000	SAW2000	SAW3000	SAW3000	SAW4000	SAW4000	SAW5000	SAW5000
组件 油雾器	SAL1000	SAL2000	SAL3000	SAL3000	SAL4000	SAL4000	SAL5000	SAL5000
重量	0.22	0.66	0.98	0.98	1.93	1.99	3.2	3.2

外形尺寸

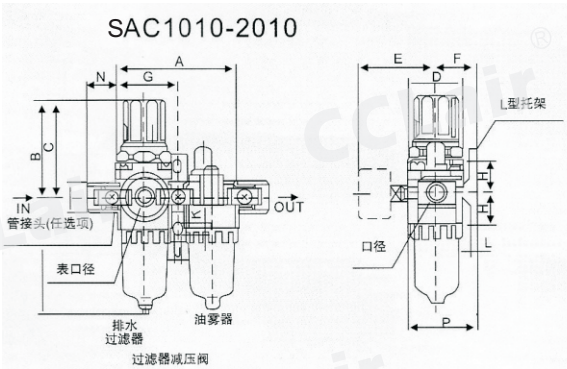

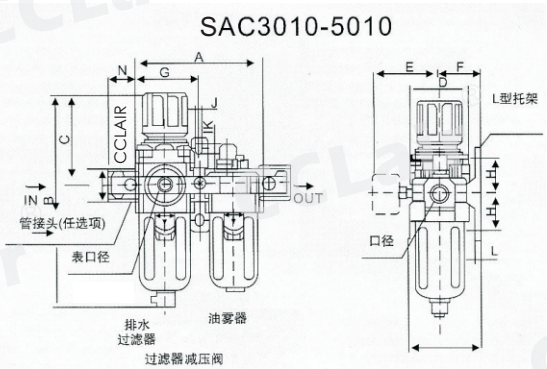

型号	口径	A	B	C	D	E	F	G	H	J	K	L	M	N	P	B
SAC1010	M5×0.8	58	109.5	50.5	25	26	25	29	20	4.5	7.5	5	18	16	38.5	130
SAC2010	1/4″	90	164.5	78	40	56.8	30	45	24	5.5	8.5	5	22	23	50	187.5
SAC3010	1/4″, 3/8″	117	211	92.5	53	60.8	41	58.5	85	7	11	7	34	26	70.5	248.5
SAC4010	3/8″, 1/2″	154	262.5	112	70	70.5	50	77	40	9	13	7	42	33	88	300
SAC4010-06	3/4″	164	267	114	70	70.5	50	82	40	9	13	7	46	36	88	304
SAC5010	3/4″, 1	195	338	116	90	75.5	69.8	97.5	50	12	16	11	55	40	115	—

版权所有,侵权必究

SAF1000～5000系列空气过滤器

符号

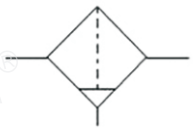

订购码

SAF	2000	-	02	D
系列代号	壳体代号 1000 2000 3000 4000 5000		螺纹代号 M5:M5 02:1/4" 03:3/8" 04:1/2" 06:3/4" 10:1"	排水方式 空白:手动排水 A:差压排水 D:自动排水

技术参数

手动排水型	SAF1000-M5	SAF2000-02	SAF3000-02	SAF3000-03	SAF4000-04	SAF4000-06	SAF5000-06	SAF5000-10
自动排水型	SAF1000-M5D	SAF2000-02D	SAF3000-02D	SAF3000-03D	SAF4000-04D	SAF4000-06D	SAF5000-06D	SAF5000-10D
接管口径	M5×0.8	1/4	1/4	3/8	1/2	3/4	3/4	1
杯容量	4	1/8	20	20	45	45	130	130
额定流量	110	750	1500	1500	4000	6000	7000	7000
环境及流体温度	5-60℃							
保证耐压力	1.5Mpa(15.3kgf/cm²)							
最高使用压力	1.0Mpa(10.2kgf/cm²)							
过滤孔径	5 um							
杯材料	聚碳酸酯							
杯护防罩	SAF1000~2000(无) SAF3000~5000(有)							
调压范围	SAF1000:0.05~0.7Mpa(0.51~7.1kgf/cm²) SAF2000~5000:0.05~0.85Mpa(0.51~8.7kgf/cm²)							
阀型	带溢流型							
备件 手动排水型	C100F	C200F	C300F	C300F	C400F	C400F	C400F	C400F
备件 自动排水型	AD61	AD62	AD43	AD43	AD44	AD44	AD44	AD44
重量	0.07	0.19	0.29	0.29	0.56	0.58	1.08	1.08

外形尺寸

SAF1000-2000

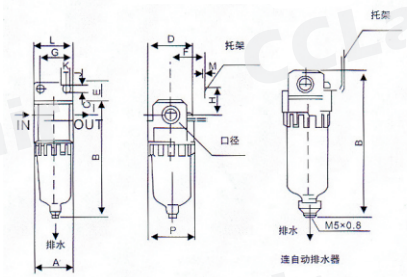

SAF3000-4000

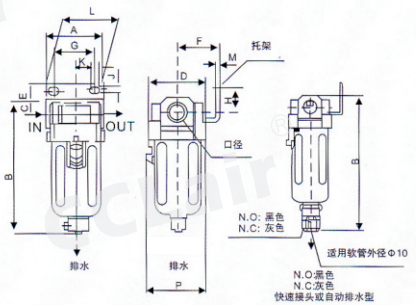

SAF5000

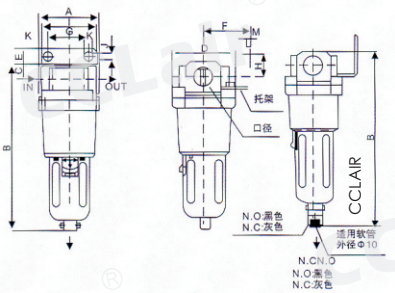

型号	口径	A	B	C	D	E	F	G	H	J	K	L	M	N	B(连自动排水器
SAF1000	M5×0.8	25	66	7	25	—	—	—	—	—	—	—	—	26.5	86.5
SAF2000	1/4″	40	97.5	11	40	17	30	27	22	5.4	8.4	40	2.3	40	120.5
SAF3000	1/4″, 3/8″	53	132.5	14	53	16	41	40	23	6.5	8	53	2.3	56	170
SAF4000	3/8″, 1/2″	70	168.5	18	70	17	50	54	26	8.5	10.5	70	2.3	73	206
SAF4000-06	3/4″	75	172.5	20	70	14	50	54	25	8.5	10.5	70	2.3	73	210

版权所有，侵权必究

SAL1000～5000系列油雾器

符号

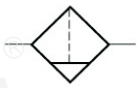

订购码

SAL 2000 - 02

- SAL：系列代号
- 2000：壳体代号
  - 1000
  - 2000
  - 3000
  - 4000
  - 5000
- 02：螺纹接口
  - M5:M5
  - 02:1/4"
  - 03:3/8"
  - 04:1/2"
  - 06:3/4"
  - 10:1"

技术参数

型号	SAL1000－M5	SAL2000－02	SAL3000－02	SAL3000－03	SAL4000－04	SAL4000－06	SAL5000－06	SAL5000－10
接管口径	M5×0.8	1/4	1/4	3/8	1/2	3/4	3/4	1
杯流量	7	25	50	50	130	130	130	130
额定流量注	95	800	1700	1700	5000	6300	7000	7000
环境及流体温度	5～60℃							
保证耐压力	1.5Mpa{15.3kgf/cm²}							
最高使用压力	1.0Mpa{10.2kgf/cm²}							
调压范围	SAL1000-2000：无							
	SAL3000-5000：有							
阀型	带溢流型							
重量	0.07	0.22	0.30	0.30	0.56	0.58	1.08	1.08

外形尺寸

SAL1000-2000

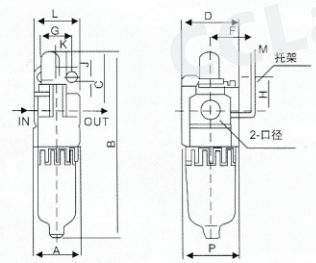

SAL3000-4000

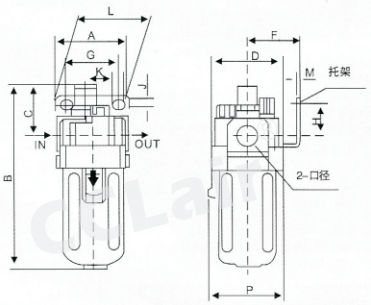

SAL5000

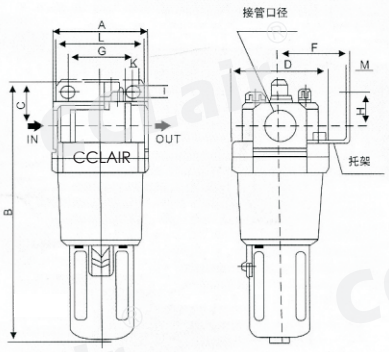

型号	口径	A	B	C	D	F	G	H	J	K	L	M	N
SAL1000	M5×0.8	25	81.5	25.5	25	—	—	—	—	—	—	—	27
SAL2000	1/4″	40	122	38	40	30	27	22	5.4	8.4	40	2.3	40
SAL3000	1/4″, 3/8″	53	142	38	53	41	40	23	6.5	8	53	2.3	56
SAL4000	3/8″, 1/2″	70	177	41	70	50	54	26	8.5	10.5	70	2.3	73
SAL4000－06	3/4″	75	177	39	70	50	54	25	8.5	10.5	70	2.3	73
SAL5000	3/4″, 1	90	254	45	90	70	66	35	11	13	90	3	90

版权所有，侵权必究

SAR1000～5000系列调压阀

符号

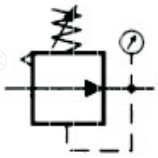

订购码

SAR 2000 - 02

- SAR：系列代号
- 2000：壳体代号
  1000
  2000
  3000
  4000
  5000
- 02：螺纹接口
  M5:M5
  02:1/4"
  03:3/8"
  04:1/2"
  06:3/4"
  10:1"

技术参数

型号	SAR1000－M5	SAR2000－02	SAR3000－02	SAR3000－03	SAR4000－04	SAR4000－06	SAR5000－06	SAR5000-10
接管口径	M5×0. 8	1/4	1/4	3/8	1/2	3/4	3/4	1
压力表口径	1/16	1/8	1/8	1/8	1/4	1/4	1/4	1/4
额定流量	100	550	2500	2500	6000	6000	8000	8000
环境及流体温度	5～60℃							
保证耐压力	1. 5Mpa{15. 3kgf/cm²}							
最高使用压力	1. 0Mpa{10. 2kgf/cm²}							
调压范围	SAR1000：0. 05～0. 7Mpa{0. 51～7. 1kgf/cm²}							
	SAR2000～5000：0. 05～0. 85Mpa {0. 51～8. 7kgf/cm²}							
阀型	带溢流型							
重量	0. 09	0. 27	0. 41	0. 41	0. 84	0. 94	1. 19	1. 19

外形尺寸

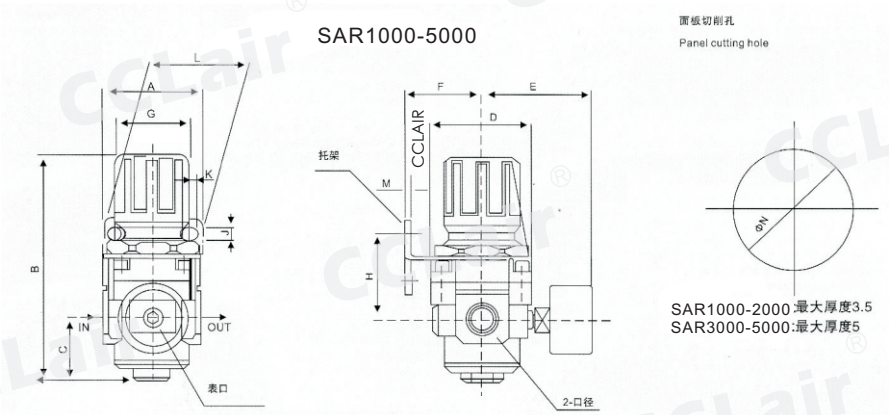

型号	口径	A	B	C	D	E	F	G	H	J	K	L	M	N
SAR1000	M5×0. 8	30	61. 5	11	25	26	25	28	30	4. 5	6. 5	40	2	20. 5
SAR2000	1/4″	40	95	17	40	56. 8	30	30	45	5. 4	15. 4	55	2. 3	33. 5
SAR3000	1/4″, 3/8″	53	127. 5	35	53	60. 8	41	41	46	6. 5	8. 0	53	2. 3	42. 5
SAR4000	3/8″, 1/2″	70	149. 5	37. 5	70	65. 5	50	50	54	8. 5	10. 5	70	2. 3	52. 5
SAR4000-06	3/4″	75	154. 5	40. 5	70	69. 5	50	50	56	8. 5	10. 5	70	2. 3	52. 5
SAR5000	3/4″, 1	90	168	48	90	75. 5	70	70	65. 8	11	13	90	3. 0	52. 5

版权所有，侵权必究

SAW1000～5000系列过滤调压阀

符号

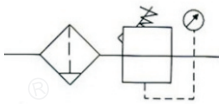

订购码

SAW	2000	-	02	D
系列代号	壳体代号 1000 2000 3000 4000 5000		螺纹代号 M5:M5 02:1/4" 03:3/8" 04:1/2" 06:3/4" 10:1"	排水方式 空白:手动排水 A:差压排水 D:自动排水

技术参数

手动排水型	SAW1000-M5	SAW2000-02	SAW3000-02	SAW3000-03	SAW4000-04	SAW4000-06	SAW5000-06	SAW5000-10
自动排水型	SAW1000-M5D	SAW2000-02D	SAW3000-02D	SAW3000-03D	SAW4000-04D	SAW4000-06D	SAW5000-06D	SAW5000-10D
接管口径	M5×0.8	1/4	1/4	3/8	1/2	3/4	3/4	1
压力表口径	1/16	1/8	1/8	1/8	1/4	1/4	1/4	1/4
额定流量	90	500	2000	2000	4000	4500	5500	5500
环境及流体温度	5-60℃							
保证耐压力	1.5Mpa(15.3kgf/cm²)							
最高使用压力	1.0Mpa(10.2kgf/cm²)							
过滤孔径	5 um							
建议用油	透平1号油							
杯材料	聚碳酸酯							
杯护防罩	SAW1000~2000(无) SAW3000~5000(有)							
调压范围	SAW1000:0.05~0.7Mpa(0.51~7.1kgf/cm²) SAW2000~5000:0.05~0.85Mpa(0.51~8.7kgf/cm²)							
阀型	带溢流型							
备件 手动排水型	C100F	C200F	C300F	C300F	C400F	C400F	-	-
备件 自动排水型	AD61	AD62	AD43	AD43	AD44	AD44		
重量	0.09	0.36	0.56	0.56	1.15	1.21	1.7	1.7

外形尺寸

SAW1000-2000

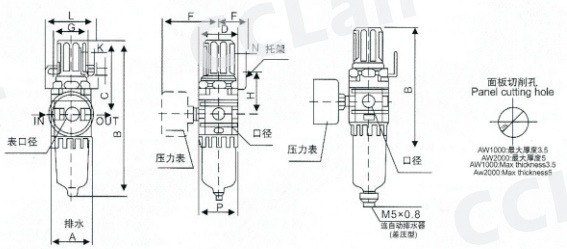

SAW3000-5000

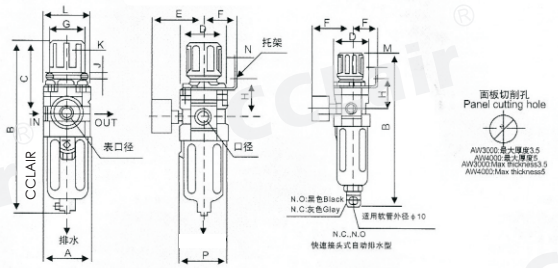

型号	口径	A	B	C	D	E	F	G	H	J	K	L	M	N	P	B(连自动排水器)
SAW1000	M5×0.8	25	109.5	50.5	25	26	25	28	30	4.5	6.5	40	2.0	20.5	28	130
SAW2000	1/4″	40	164.5	78	40	56.8	30	30	45	5.4	15.4	55	2.3	33.5	40	187.5
SAW3000	1/4″, 3/8″	53	211	92.5	53	60.8	41	40	46	6.5	8.0	53	2.3	42.5	56	248.5
SAW4000	3/8″, 1/2″	70	262.5	112	70	70.5	50	54	54	8.5	10.5	70	2.3	52.5	73	300
SAW4000-06	3/4″	75	267	114	70	70.5	50	54	56	8.5	10.5	70	2.3	52.5	73	304
SAW5000	3/4″, 1	90	338	116	90	75.5	49.2	54	62	8.5	10.5	70	2.3	52.5	90	—

版权所有，侵权必究

TAC 系列空气过滤组合(三联件)

符号

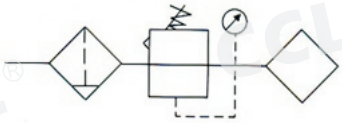

订购码

TAC	2000	-	02	D
系列代号	壳体代号 1000 2000 3000 4000 5000		螺纹代号 M5:M5 02:1/4" 03:3/8" 04:1/2" 06:3/4" 10:1"	排水方式 空白:手动排水 A:差压排水 D:自动排水

技术参数

手动排水型	TAC1000-M5	TAC2000-02	TAC3000-02	TAC3000-03	TAC4000-04	TAC4000-06	TAC5000-06	TAC5000-10
自动排水型	TAC1000-M5D	TAC2000-02D	TAC3000-02D	TAC3000-03D	TAC4000-04D	TAC4000-06D	TAC5000-06D	TAC5000-10D
接管口径	M5×0.8	1/4	1/4	3/8	1/2	3/4	3/4	1
压力表口径	1/16	1/8	1/8	1/8	1/4	1/4	1/4	1/4
额定流量	90	500	2000	2000	4000	4500	5000	5000
环境及流体温度	5-60℃							
保证耐压力	1.5Mpa(15.3kgf/cm²)							
最高使用压力	1.0Mpa(10.2kgf/cm²)							
过滤孔径	5 um							
建议用油	透平1号油							
杯材料	聚碳酸酯							
杯护防罩	TAC1000~2000(无) TAC3000~5000(有)							
调压范围	TAC1000:0.05~0.7Mpa(0.51~7.1kgf/cm²) TAC2000~5000:0.05~0.85Mpa(0.51~8.7kgf/cm²)							
阀型	带溢流型							
组件 过滤器	TAF1000	TAF2000	TAF3000	TAF3000	TAF4000	TAF4000	TAF5000	TAF5000
组件 减压阀	TAR1000	TAR2000	TAR3000	TAR3000	TAR4000	TAR4000	TAR5000	TAR5000
组件 油雾器	TAL1000	TAL2000	TAL3000	TAL3000	TAL4000	TAL4000	TAL5000	TAL5000
重量	0.26	0.74	1.18	1.18	2.14	2.47	3.82	3.82

外形尺寸

TAC1000-2000

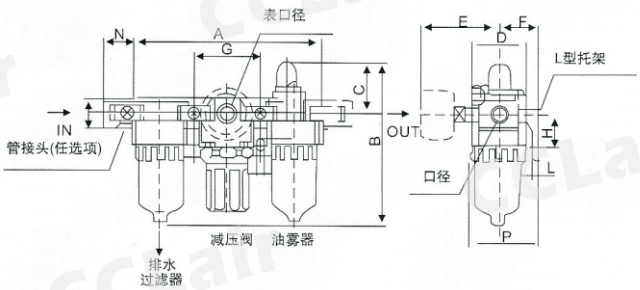

TAC3000-5000

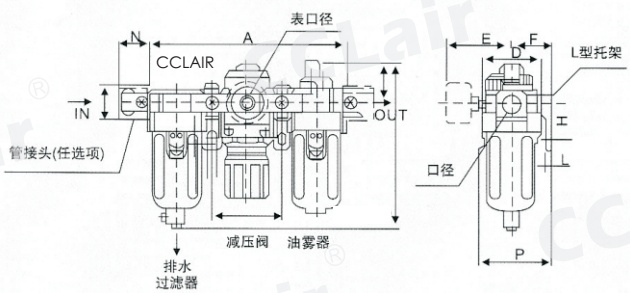

型号	口径	A	B	C	D	E	F	G	H	J	K	L	M	N	P	B
TAC1000	M5*0.8	91	84.5	25.5	25	26	25	33	20	4.5	7.5	5	17.5	16	38.5	105
TAC2000	1/4"	140	125	38	40	56.8	30	50	24	5.5	8.5	5	22	23	50	147.5
TAC3000	1/4",3/8"	181	156.5	38	53	60.8	41	64	85	7	11	7	34.2	26	70.5	194
TAC4000	3/8",1/2"	238	191.5	41	70	65.5	50	84	40	9	13	7	42.2	33	88	229
TAC4000-06	3/4"	253	193	40.5	70	69.5	50	89	40	9	13	7	46.2	36	88	230.5
TAC5000	3/4",1	300	271.5	48	90	75.5	70	105	50	12	16	10	55.2	40	115	309.5

版权所有,侵权必究

TAC 系列空气过滤组合(二联件)

符号

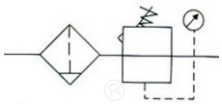

订购码

TAC	2010	-	02	D
系列代号	壳体代号 1010 2010 3010 4010 5010		螺纹代号 M5:M5 02:1/4" 03:3/8" 04:1/2" 06:3/4" 10:1"	排水方式 空白:手动排水 A:差压排水 D:自动排水

技术参数

手动排水型	TAC1010-M5	TAC2010-02	TAC3010-02	TAC3010-03	TAC4010-04	TAC4010-06	TAC5010-06	TAC5010-10
自动排水型	TAC1010-M5D	TAC2010-02D	TAC3010-02D	TAC3010-03D	TAC4010-04D	TAC4010-06D	TAC5010-06D	TAC5010-10D
接管口径	M5×0.8	1/4	1/4	3/8	1/2	3/4	3/4	1
压力表口径	1/16	1/8	1/8	1/8	1/4	1/4	1/4	1/4
额定流量	90	500	2000	2000	4000	4500	5000	5000
环境及流体温度	5-60℃							
保证耐压力	1.5Mpa(15.3kgf/cm²)							
最高使用压力	1.0Mpa(10.2kgf/cm²)							
过滤孔径	5 um							
建议用油	透平1号油							
杯材料	聚碳酸酯							
杯护防罩	TAC1000~2000(无) TAC3000~5000(有)							
调压范围	TAC1000:0.05~0.7Mpa(0.51~7.1kgf/cm²) TAC2000~5000:0.05~0.85Mpa(0.51~8.7kgf/cm²)							
阀型	带溢流型							
组件 过滤减压阀	TAW1000	TAW2000	TAW3000	TAW3000	TAW4000	TAW4000	TAW5000	TAW5000
组件 油雾器	TAL1000	TAL2000	TAL3000	TAL3000	TAL4000	TAL4000	TAL5000	TAL5000
重量	0.22	0.66	0.98	0.98	1.93	1.99	3.2	3.2

外形尺寸

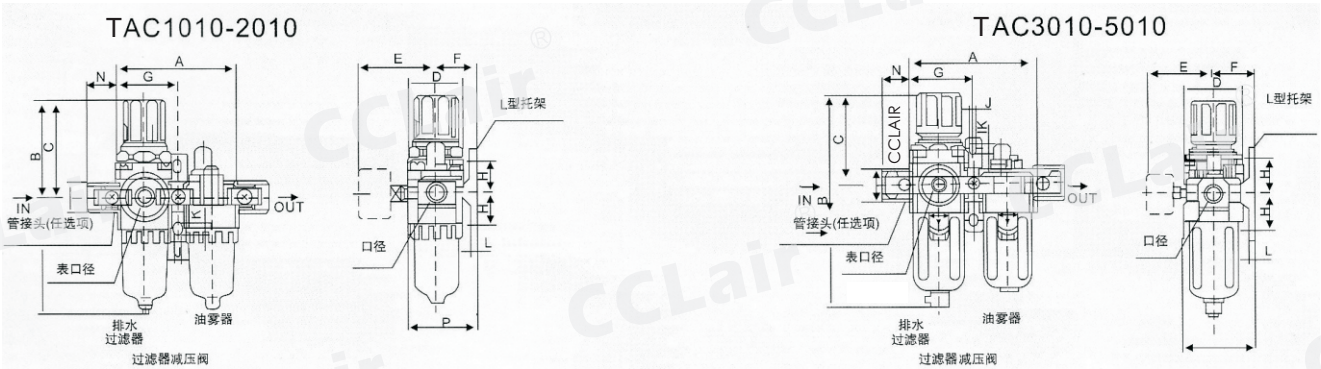

型号	口径	A	B	C	D	E	F	G	H	J	K	L	M	N	P	B
TAC1010	M5×0.8	58	109.5	50.5	25	26	25	29	20	4.5	7.5	5	18	16	38.5	130
TAC2010	1/4″	90	164.5	78	40	56.8	30	45	24	5.5	8.5	5	22	23	50	187.5
TAC3010	1/4″, 3/8″	117	211	92.5	53	60.8	41	58.5	85	7	11	7	34	26	70.5	248.5
TAC4010	3/8″, 1/2″	154	262.5	112	70	70.5	50	77	40	9	13	7	42	33	88	300
TAC4010 -06	3/4″	164	267	114	70	70.5	50	82	40	9	13	7	46	36	88	304
TAC5010	3/4″, 1	195	338	116	90	75.5	69.8	97.5	50	12	16	11	55	40	115	—

版权所有,侵权必究

TAF1000～5000系列空气过滤器

符号

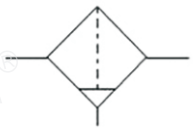

订购码

TAF	2000	-	02	D
系列代号	壳体代号 1000 2000 3000 4000 5000		螺纹代号 M5:M5 02:1/4" 03:3/8" 04:1/2" 06:3/4" 10:1"	排水方式 空白:手动排水 A:差压排水 D:自动排水

技术参数

手动排水型	TAF1000-M5	TAF2000-02	TAF3000-02	TAF3000-03	TAF4000-04	TAF4000-06	TAF5000-06	TAF5000-10
自动排水型	TAF1000-M5D	TAF2000-02D	TAF3000-02D	TAF3000-03D	TAF4000-04D	TAF4000-06D	TAF5000-06D	TAF5000-10D
接管口径	M5×0.8	1/4	1/4	3/8	1/2	3/4	3/4	1
杯容量	4	1/8	20	20	45	45	130	130
额定流量	110	750	1500	1500	4000	6000	7000	7000
环境及流体温度	5-60℃							
保证耐压力	1.5Mpa(15.3kgf/cm²)							
最高使用压力	1.0Mpa(10.2kgf/cm²)							
过滤孔径	5 um							
杯材料	聚碳酸酯							
杯护防罩	TAF1000~2000(无) TAF3000~5000(有)							
调压范围	TAF1000:0.05~0.7Mpa(0.51~7.1kgf/cm²) TAF2000~5000:0.05~0.85Mpa(0.51~8.7kgf/cm²)							
阀型	带溢流型							
备件 手动排水型	C100F	C200F	C300F	C300F	C400F	C400F	C400F	C400F
备件 自动排水型	AD61	AD62	AD43	AD43	AD44	AD44	AD44	AD44
重量	0.07	0.19	0.29	0.29	0.56	0.58	1.08	1.08

外形尺寸

TAF1000-2000

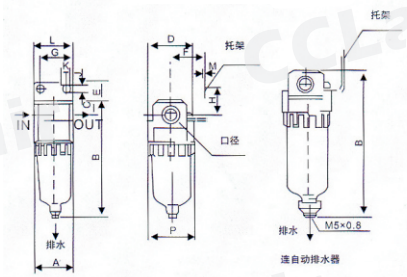

TAF3000-4000

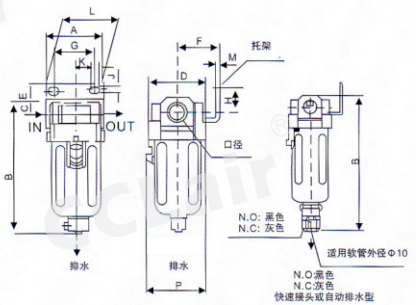

TAF5000

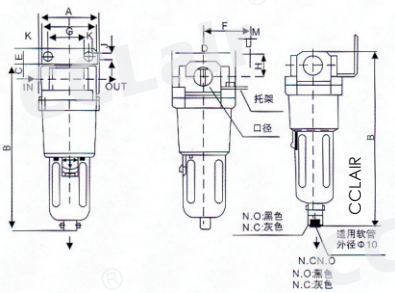

型号	口径	A	B	C	D	E	F	G	H	J	K	L	M	N	B(连自动排水器
TAF1000	M5×0.8	25	66	7	25	—	—	—	—	—	—	—	—	26.5	86.5
TAF2000	1/4″	40	97.5	11	40	17	30	27	22	5.4	8.4	40	2.3	40	120.5
TAF3000	1/4″, 3/8″	53	132.5	14	53	16	41	40	23	6.5	8	53	2.3	56	170
TAF4000	3/8″, 1/2″	70	168.5	18	70	17	50	54	26	8.5	10.5	70	2.3	73	206
TAF4000-06	3/4″	75	172.5	20	70	14	50	54	25	8.5	10.5	70	2.3	73	210

版权所有，侵权必究

TAL1000～5000系列油雾器

符号

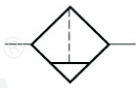

订购码

TAL	2000	-	02
系列代号	壳体代号 1000 2000 3000 4000 5000		螺纹接口 M5:M5 02:1/4" 03:3/8" 04:1/2" 06:3/4" 10:1"

技术参数

型号	TAL1000－M5	TAL2000－02	TAL3000－02	TAL3000－03	TAL4000－04	TAL4000－06	TAL5000－06	TAL5000－10
接管口径	M5×0. 8	1/4	1/4	3/8	1/2	3/4	3/4	1
杯流量	7	25	50	50	130	130	130	130
额定流量注	95	800	1700	1700	5000	6300	7000	7000
环境及流体温度	5～60℃							
保证耐压力	1. 5Mpa{15. 3kgf/cm²}							
最高使用压力	1. 0Mpa{10. 2kgf/cm²}							
调压范围	TAL1000-2000:无							
	TAL3000-5000:有							
阀型	带溢流型							
重量	0. 07	0. 22	0. 30	0. 30	0. 56	0. 58	1. 08	1. 08

外形尺寸

TAL1000-2000

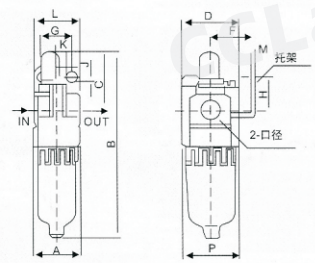

TAL3000-4000

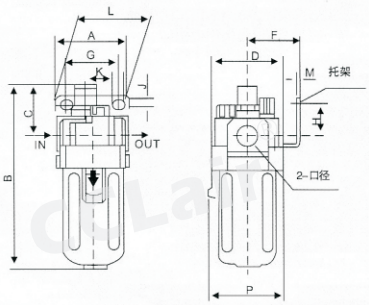

TAL5000

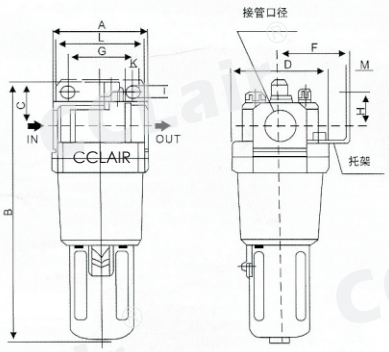

型号	口径	A	B	C	D	F	G	H	J	K	L	M	N
TAL1000	M5×0. 8	25	81. 5	25. 5	25	—	—	—	—	—	—	—	27
TAL2000	1/4″	40	122	38	40	30	27	22	5. 4	8. 4	40	2. 3	40
TAL3000	1/4″, 3/8″	53	142	38	53	41	40	23	6. 5	8	53	2. 3	56
TAL4000	3/8″, 1/2″	70	177	41	70	50	54	26	8. 5	10. 5	70	2. 3	73
TAL4000－06	3/4″	75	177	39	70	50	54	25	8. 5	10. 5	70	2. 3	73
TAL5000	3/4″, 1	90	254	45	90	70	66	35	11	13	90	3	90

版权所有，侵权必究

TAR1000～5000系列调压阀

符号

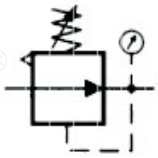

订购码

TAR 2000 - 02

- TAR：系列代号
- 2000：壳体代号
  - 1000
  - 2000
  - 3000
  - 4000
  - 5000
- 02：螺纹接口
  - M5:M5
  - 02:1/4"
  - 03:3/8"
  - 04:1/2"
  - 06:3/4"
  - 10:1"

技术参数

型号	TAR1000-M5	TAR2000-02	TAR3000-02	TAR3000-03	TAR4000-04	TAR4000-06	TAR5000-06	TAR5000-10
接管口径	M5×0.8	1/4	1/4	3/8	1/2	3/4	3/4	1
压力表口径	1/16	1/8	1/8	1/8	1/4	1/4	1/4	1/4
额定流量	100	550	2500	2500	6000	6000	8000	8000
环境及流体温度	5～60℃							
保证耐压力	1.5Mpa{15.3kgf/cm²}							
最高使用压力	1.0Mpa{10.2kgf/cm²}							
调压范围	TAR1000：0.05～0.7Mpa{0.51～7.1kgf/cm²}							
	TAR2000～5000：0.05～0.85Mpa{0.51～8.7kgf/cm²}							
阀型	带溢流型							
重量	0.09	0.27	0.41	0.41	0.84	0.94	1.19	1.19

外形尺寸

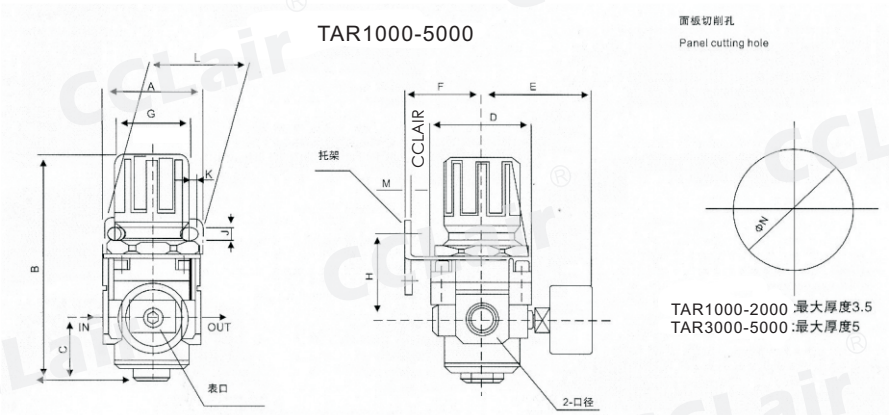

型号	口径	A	B	C	D	E	F	G	H	J	K	L	M	N
TAR1000	M5×0.8	30	61.5	11	25	26	25	28	30	4.5	6.5	40	2	20.5
TAR2000	1/4″	40	95	17	40	56.8	30	30	45	5.4	15.4	55	2.3	33.5
TAR3000	1/4″, 3/8″	53	127.5	35	53	60.8	41	41	46	6.5	8.0	53	2.3	42.5
TAR4000	3/8″, 1/2″	70	149.5	37.5	70	65.5	50	50	54	8.5	10.5	70	2.3	52.5
TAR4000-06	3/4″	75	154.5	40.5	70	69.5	50	50	56	8.5	10.5	70	2.3	52.5
TAR5000	3/4″, 1	90	168	48	90	75.5	70	70	65.8	11	13	90	3.0	52.5

版权所有，侵权必究

TAW1000～5000系列过滤调压阀

符号

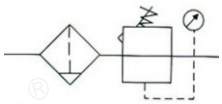

订购码

TAW	2000	-	02	D
系列代号	壳体代号 1000 2000 3000 4000 5000		螺纹代号 M5:M5 02:1/4" 03:3/8" 04:1/2" 06:3/4" 10:1"	排水方式 空白:手动排水 A:差压排水 D:自动排水

技术参数

手动排水型	TAW1000-M5	TAW2000-02	TAW3000-02	TAW3000-03	TAW4000-04	TAW4000-06	TAW5000-06	TAW5000-10
自动排水型	TAW1000-M5D	TAW2000-02D	TAW3000-02D	TAW3000-03D	TAW4000-04D	TAW4000-06D	TAW5000-06D	TAW5000-10D
接管口径	M5×0. 8	1/4	1/4	3/8	1/2	3/4	3/4	1
压力表口径	1/16	1/8	1/8	1/8	1/4	1/4	1/4	1/4
额定流量	90	500	2000	2000	4000	4500	5500	5500
环境及流体温度	5-60℃							
保证耐压力	1. 5Mpa (15. 3kgf/cm²)							
最高使用压力	1. 0Mpa (10. 2kgf/cm²)							
过滤孔径	5 um							
建议用油	透平1号油							
杯材料	聚碳酸酯							
杯护防罩	TAW1000~2000 (无)　TAW3000~5000 (有)							
调压范围	TAW1000:0. 05~0. 7Mpa (0. 51~7. 1kgf/cm²)　TAW2000~5000:0. 05~0. 85Mpa (0. 51~8. 7kgf/cm²)							
阀型	带溢流型							
备件 手动排水型	C100F	C200F	C300F	C300F	C400F	C400F	-	-
备件 自动排水型	AD61	AD62	AD43	AD43	AD44	AD44		
重量	0. 09	0. 36	0. 56	0. 56	1. 15	1. 21	1. 7	1. 7

外形尺寸

TAW1000-2000

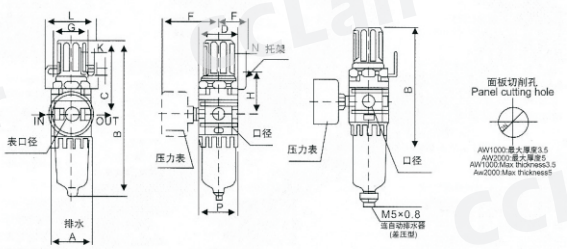

TAW3000-5000

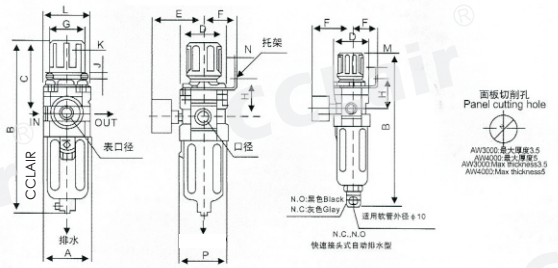

型号	口径	A	B	C	D	E	F	G	H	J	K	L	M	N	P	B(连自动排水器)
TAW1000	M5×0. 8	25	109. 5	50. 5	25	26	25	28	30	4. 5	6. 5	40	2. 0	20. 5	28	130
TAW2000	1/4″	40	164. 5	78	40	56. 8	30	30	45	5. 4	15. 4	55	2. 3	33. 5	40	187. 5
TAW3000	1/4″, 3/8″	53	211	92. 5	53	60. 8	41	40	46	6. 5	8. 0	53	2. 3	42. 5	56	248. 5
TAW4000	3/8″, 1/2″	70	262. 5	112	70	70. 5	50	54	54	8. 5	10. 5	70	2. 3	52. 5	73	300
TAW4000 -06	3/4″	75	267	114	70	70. 5	50	54	56	8. 5	10. 5	70	2. 3	52. 5	73	304
TAW5000	3/4″, 1	90	338	116	90	75. 5	49. 2	54	62	8. 5	10. 5	70	2. 3	52. 5	90	—

版权所有，侵权必究

UAC系列空气过滤组合(三联件)

符号

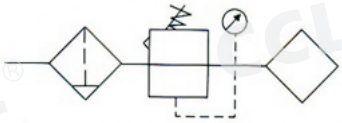

订购码

UAC	2000	-	02	D
系列代号	壳体代号 1000 2000 3000 4000 5000		螺纹代号 M5:M5 02:1/4" 03:3/8" 04:1/2" 06:3/4" 10:1"	排水方式 空白:手动排水 A:差压排水 D:自动排水

技术参数

手动排水型	UAC1000-M5	UAC2000-02	UAC3000-02	UAC3000-03	UAC4000-04	UAC4000-06	UAC5000-06	UAC5000-10
自动排水型	UAC1000-M5D	UAC2000-02D	UAC3000-02D	UAC3000-03D	UAC4000-04D	UAC4000-06D	UAC5000-06D	UAC5000-10D
接管口径	M5×0.8	1/4	1/4	3/8	1/2	3/4	3/4	1
压力表口径	1/16	1/8	1/8	1/8	1/4	1/4	1/4	1/4
额定流量	90	500	2000	2000	4000	4500	5000	5000
环境及流体温度	5-60℃							
保证耐压力	1.5Mpa(15.3kgf/cm²)							
最高使用压力	1.0Mpa(10.2kgf/cm²)							
过滤孔径	5 um							
建议用油	透平1号油							
杯材料	聚碳酸酯							
杯护防罩	UAC1000~2000(无) UAC3000~5000(有)							
调压范围	UAC1000:0.05~0.7Mpa(0.51~7.1kgf/cm²) UAC2000~5000:0.05~0.85Mpa(0.51~8.7kgf/cm²)							
阀型	带溢流型							
组件 过滤器	UAF1000	UAF2000	UAF3000	UAF3000	UAF4000	UAF4000	UAF5000	UAF5000
组件 减压阀	UAR1000	UAR2000	UAR3000	UAR3000	UAR4000	UAR4000	UAR5000	UAR5000
组件 油雾器	UAL1000	UAL2000	UAL3000	UAL3000	UAL4000	UAL4000	UAL5000	UAL5000
重量	0.26	0.74	1.18	1.18	2.14	2.47	3.82	3.82

外形尺寸

UAC1000-2000

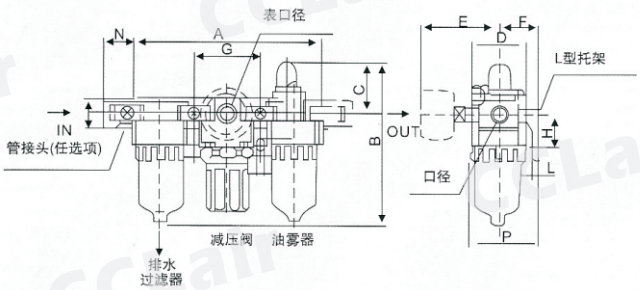

UAC3000-5000

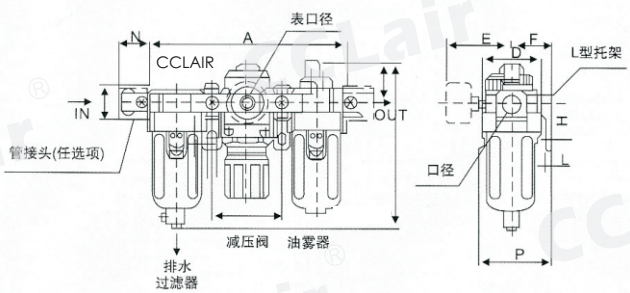

型号	口径	A	B	C	D	E	F	G	H	J	K	L	M	N	P	B
UAC1000	M5*0.8	91	84.5	25.5	25	26	25	33	20	4.5	7.5	5	17.5	16	38.5	105
UAC2000	1/4"	140	125	38	40	56.8	30	50	24	5.5	8.5	5	22	23	50	147.5
UAC3000	1/4",3/8"	181	156.5	38	53	60.8	41	64	85	7	11	7	34.2	26	70.5	194
UAC4000	3/8",1/2"	238	191.5	41	70	65.5	50	84	40	9	13	7	42.2	33	88	229
UAC4000-06	3/4"	253	193	40.5	70	69.5	50	89	40	9	13	7	46.2	36	88	230.5
UAC5000	3/4",1	300	271.5	48	90	75.5	70	105	50	12	16	10	55.2	40	115	309.5

版权所有,侵权必究

UAC系列空气过滤组合(二联件)

符号

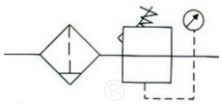

订购码

UAC	2010	-	02	D
系列代号	壳体代号 1010 2010 3010 4010 5010		螺纹代号 M5:M5 02:1/4" 03:3/8" 04:1/2" 06:3/4" 10:1"	排水方式 空白:手动排水 A:差压排水 D:自动排水

技术参数

手动排水型	UAC1010-M5	UAC2010-02	UAC3010-02	UAC3010-03	UAC4010-04	UAC4010-06	UAC5010-06	UAC5010-10
自动排水型	UAC1010-M5D	UAC2010-02D	UAC3010-02D	UAC3010-03D	UAC4010-04D	UAC4010-06D	UAC5010-06D	UAC5010-10D
接管口径	M5×0.8	1/4	1/4	3/8	1/2	3/4	3/4	1
压力表口径	1/16	1/8	1/8	1/8	1/4	1/4	1/4	1/4
额定流量	90	500	2000	2000	4000	4500	5000	5000
环境及流体温度	5-60℃							
保证耐压力	1.5Mpa(15.3kgf/cm²)							
最高使用压力	1.0Mpa(10.2kgf/cm²)							
过滤孔径	5 um							
建议用油	透平1号油							
杯材料	聚碳酸酯							
杯护防罩	UAC1000~2000(无) UAC3000~5000(有)							
调压范围	UAC1000:0.05~0.7Mpa(0.51~7.1kgf/cm²) UAC2000~5000:0.05~0.85Mpa(0.51~8.7kgf/cm²)							
阀型	带溢流型							
组件 过滤减压阀	UAW1000	UAW2000	UAW3000	UAW3000	UAW4000	UAW4000	UAW5000	UAW5000
组件 油雾器	UAL1000	UAL2000	UAL3000	UAL3000	UAL4000	UAL4000	UAL5000	UAL5000
重量	0.22	0.66	0.98	0.98	1.93	1.99	3.2	3.2

外形尺寸

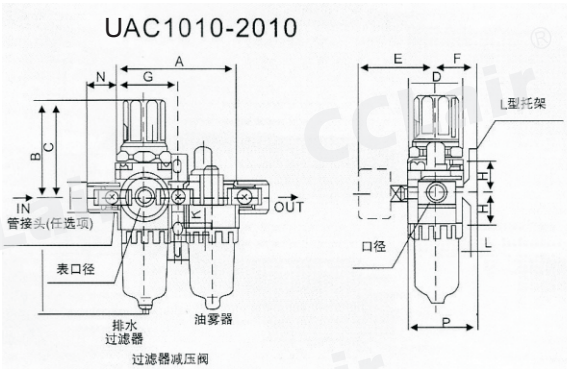

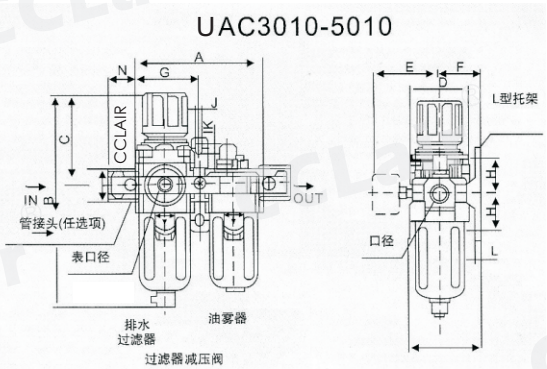

型号	口径	A	B	C	D	E	F	G	H	J	K	L	M	N	P	B
UAC1010	M5×0.8	58	109.5	50.5	25	26	25	29	20	4.5	7.5	5	18	16	38.5	130
UAC2010	1/4″	90	164.5	78	40	56.8	30	45	24	5.5	8.5	5	22	23	50	187.5
UAC3010	1/4″, 3/8″	117	211	92.5	53	60.8	41	58.5	85	7	11	7	34	26	70.5	248.5
UAC4010	3/8″, 1/2″	154	262.5	112	70	70.5	50	77	40	9	13	7	42	33	88	300
UAC4010-06	3/4″	164	267	114	70	70.5	50	82	40	9	13	7	46	36	88	304
UAC5010	3/4″, 1	195	338	116	90	75.5	69.8	97.5	50	12	16	11	55	40	115	—

版权所有,侵权必究

UAF1000～5000系列空气过滤器

符号

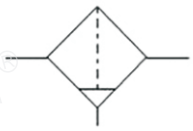

订购码

UAF	2000	-	02	D
系列代号	壳体代号 1000 2000 3000 4000 5000		螺纹代号 M5:M5 02:1/4" 03:3/8" 04:1/2" 06:3/4" 10:1"	排水方式 空白:手动排水 A:差压排水 D:自动排水

技术参数

手动排水型	UAF1000-M5	UAF2000-02	UAF3000-02	UAF3000-03	UAF4000-04	UAF4000-06	UAF5000-06	UAF5000-10
自动排水型	UAF1000-M5D	UAF2000-02D	UAF3000-02D	UAF3000-03D	UAF4000-04D	UAF4000-06D	UAF5000-06D	UAF5000-10D
接管口径	M5×0.8	1/4	1/4	3/8	1/2	3/4	3/4	1
杯容量	4	1/8	20	20	45	45	130	130
额定流量	110	750	1500	1500	4000	6000	7000	7000
环境及流体温度	5-60℃							
保证耐压力	1.5Mpa(15.3kgf/cm²)							
最高使用压力	1.0Mpa(10.2kgf/cm²)							
过滤孔径	5 um							
杯材料	聚碳酸酯							
杯护防罩	UAF1000~2000(无) UAF3000~5000(有)							
调压范围	UAF1000:0.05~0.7Mpa(0.51~7.1kgf/cm²) UAF2000~5000:0.05~0.85Mpa(0.51~8.7kgf/cm²)							
阀型	带溢流型							
备件 手动排水型	C100F	C200F	C300F	C300F	C400F	C400F	C400F	C400F
备件 自动排水型	AD61	AD62	AD43	AD43	AD44	AD44	AD44	AD44
重量	0.07	0.19	0.29	0.29	0.56	0.58	1.08	1.08

外形尺寸

UAF1000-2000

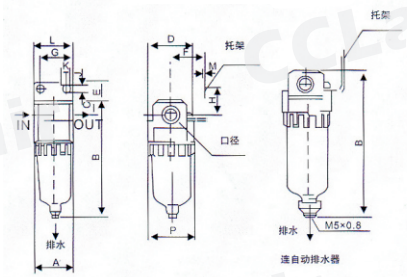

UAF3000-4000

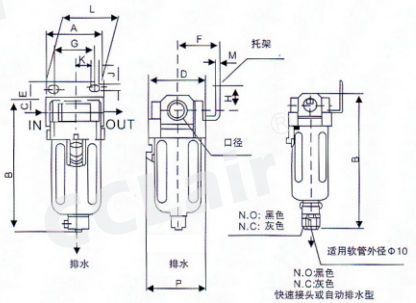

UAF5000

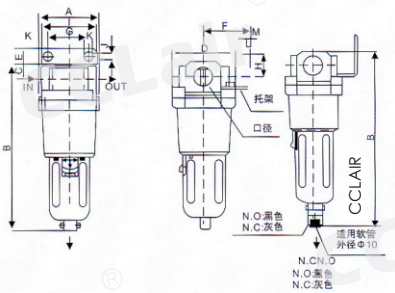

型号	口径	A	B	C	D	E	F	G	H	J	K	L	M	N	B(连自动排水器
UAF1000	M5×0.8	25	66	7	25	—	—	—	—	—	—	—	—	26.5	86.5
UAF2000	1/4″	40	97.5	11	40	17	30	27	22	5.4	8.4	40	2.3	40	120.5
UAF3000	1/4″, 3/8″	53	132.5	14	53	16	41	40	23	6.5	8	53	2.3	56	170
UAF4000	3/8″, 1/2″	70	168.5	18	70	17	50	54	26	8.5	10.5	70	2.3	73	206
UAF4000-06	3/4″	75	172.5	20	70	14	50	54	25	8.5	10.5	70	2.3	73	210

版权所有，侵权必究

UAL1000～5000系列油雾器

符号

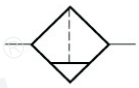

订购码

UAL 2000 - 02

- 系列代号
- 壳体代号：1000 / 2000 / 3000 / 4000 / 5000
- 螺纹接口：M5:M5 / 02:1/4" / 03:3/8" / 04:1/2" / 06:3/4" / 10:1"

技术参数

型号	UAL1000-M5	UAL2000-02	UAL3000-02	UAL3000-03	UAL4000-04	UAL4000-06	UAL5000-06	UAL5000-10
接管口径	M5×0.8	1/4	1/4	3/8	1/2	3/4	3/4	1
杯流量	7	25	50	50	130	130	130	130
额定流量注	95	800	1700	1700	5000	6300	7000	7000
环境及流体温度	5～60℃							
保证耐压力	1.5Mpa{15.3kgf/cm²}							
最高使用压力	1.0Mpa{10.2kgf/cm²}							
调压范围	UAL1000-2000:无							
	UAL3000-5000:有							
阀型	带溢流型							
重量	0.07	0.22	0.30	0.30	0.56	0.58	1.08	1.08

外形尺寸

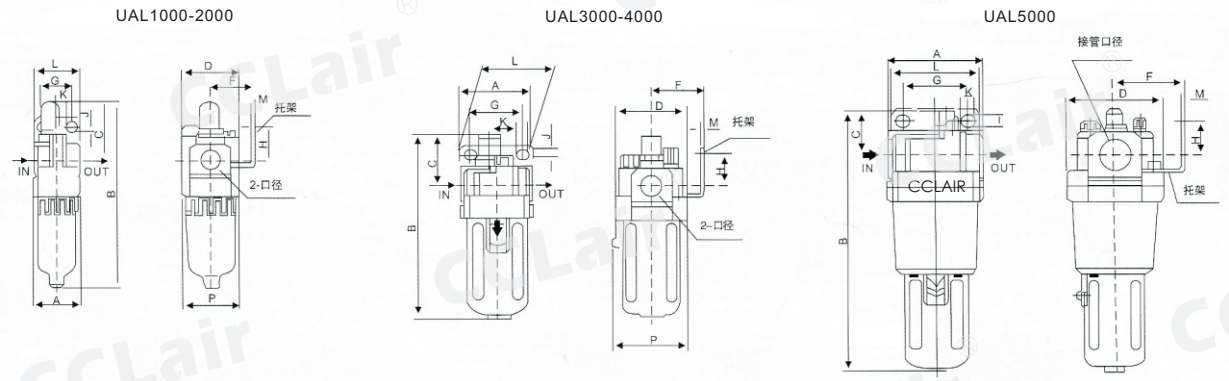

型号	口径	A	B	C	D	F	G	H	J	K	L	M	N
UAL1000	M5×0.8	25	81.5	25.5	25	—	—	—	—	—	—	—	27
UAL2000	1/4″	40	122	38	40	30	27	22	5.4	8.4	40	2.3	40
UAL3000	1/4″, 3/8″	53	142	38	53	41	40	23	6.5	8	53	2.3	56
UAL4000	3/8″, 1/2″	70	177	41	70	50	54	26	8.5	10.5	70	2.3	73
UAL4000-06	3/4″	75	177	39	70	50	54	25	8.5	10.5	70	2.3	73
UAL5000	3/4″, 1	90	254	45	90	70	66	35	11	13	90	3	90

版权所有，侵权必究

UAR1000～5000系列调压阀

符号

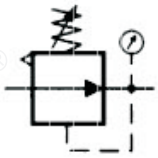

订购码

UAR	2000	-	02
系列代号	壳体代号 1000 2000 3000 4000 5000		螺纹接口 M5:M5 02:1/4" 03:3/8" 04:1/2" 06:3/4" 10:1"

技术参数

型号	UAR1000－M5	UAR2000－02	UAR3000－02	UAR3000－03	UAR4000－04	UAR4000－06	UAR5000－06	UAR5000－10
接管口径	M5×0. 8	1/4	1/4	3/8	1/2	3/4	3/4	1
压力表口径	1/16	1/8	1/8	1/8	1/4	1/4	1/4	1/4
额定流量	100	550	2500	2500	6000	6000	8000	8000
环境及流体温度	5～60℃							
保证耐压力	1. 5Mpa{15. 3kgf/cm²}							
最高使用压力	1. 0Mpa{10. 2kgf/cm²}							
调压范围	UAR1000：0. 05～0. 7Mpa{0. 51～7. 1kgf/cm²}							
	UAR2000～5000：0. 05～0. 85Mpa {0. 51～8. 7kgf/cm²}							
阀型	带溢流型							
重量	0. 09	0. 27	0. 41	0. 41	0. 84	0. 94	1. 19	1. 19

外形尺寸

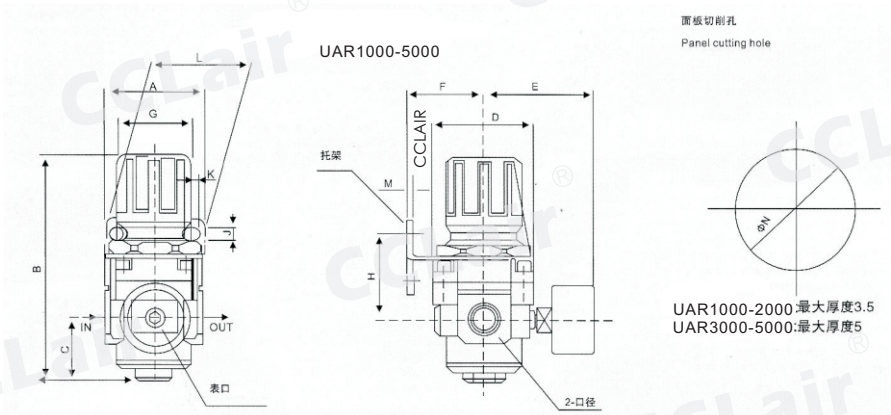

型号	口径	A	B	C	D	E	F	G	H	J	K	L	M	N
UAR1000	M5×0. 8	30	61. 5	11	25	26	25	28	30	4. 5	6. 5	40	2	20. 5
UAR2000	1/4″	40	95	17	40	56. 8	30	30	45	5. 4	15. 4	55	2. 3	33. 5
UAR3000	1/4″, 3/8″	53	127. 5	35	53	60. 8	41	41	46	6. 5	8. 0	53	2. 3	42. 5
UAR4000	3/8″, 1/2″	70	149. 5	37. 5	70	65. 5	50	50	54	8. 5	10. 5	70	2. 3	52. 5
UAR4000-06	3/4″	75	154. 5	40. 5	70	69. 5	50	50	56	8. 5	10. 5	70	2. 3	52. 5
UAR5000	3/4″, 1	90	168	48	90	75. 5	70	70	65. 8	11	13	90	3. 0	52. 5

版权所有，侵权必究

UAW1000～5000系列过滤调压阀

符号

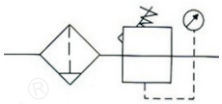

订购码

UAW	2000	-	02	D
系列代号	壳体代号 1000 2000 3000 4000 5000		螺纹代号 M5:M5 02:1/4" 03:3/8" 04:1/2" 06:3/4" 10:1"	排水方式 空白:手动排水 A:差压排水 D:自动排水

技术参数

手动排水型	UAW1000-M5	UAW2000-02	UAW3000-02	UAW3000-03	UAW4000-04	UAW4000-06	UAW5000-06	UAW5000-10
自动排水型	UAW1000-M5D	UAW2000-02D	UAW3000-02D	UAW3000-03D	UAW4000-04D	UAW4000-06D	UAW5000-06D	UAW5000-10D
接管口径	M5×0. 8	1/4	1/4	3/8	1/2	3/4	3/4	1
压力表口径	1/16	1/8	1/8	1/8	1/4	1/4	1/4	1/4
额定流量	90	500	2000	2000	4000	4500	5500	5500
环境及流体温度	5-60℃							
保证耐压力	1. 5Mpa (15. 3kgf/cm²)							
最高使用压力	1. 0Mpa (10. 2kgf/cm²)							
过滤孔径	5 um							
建议用油	透平1号油							
杯材料	聚碳酸酯							
杯护防罩	UAW1000~2000(无) UAW3000~5000(有)							
调压范围	UAW1000:0. 05~0. 7Mpa(0. 51~7. 1kgf/cm²) UAW2000~5000:0. 05~0. 85Mpa(0. 51~8. 7kgf/cm²)							
阀型	带溢流型							
备件 手动排水型	C100F	C200F	C300F	C300F	C400F	C400F	-	-
备件 自动排水型	AD61	AD62	AD43	AD43	AD44	AD44		
重量	0. 09	0. 36	0. 56	0. 56	1. 15	1. 21	1. 7	1. 7

外形尺寸

UAW1000-2000

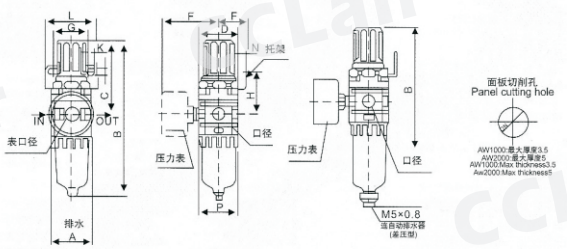

UAW3000-5000

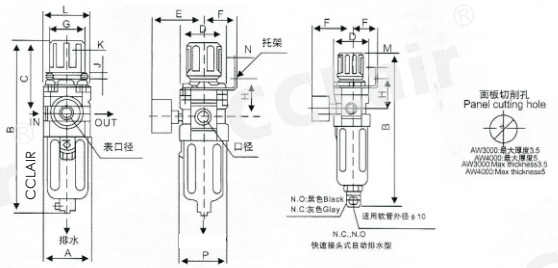

型号	口径	A	B	C	D	E	F	G	H	J	K	L	M	N	P	B(连自动排水器)
UAW1000	M5×0. 8	25	109. 5	50. 5	25	26	25	28	30	4. 5	6. 5	40	2. 0	20. 5	28	130
UAW2000	1/4″	40	164. 5	78	40	56. 8	30	30	45	5. 4	15. 4	55	2. 3	33. 5	40	187. 5
UAW3000	1/4″, 3/8″	53	211	92. 5	53	60. 8	41	40	46	6. 5	8. 0	53	2. 3	42. 5	56	248. 5
UAW4000	3/8″, 1/2″	70	262. 5	112	70	70. 5	50	54	54	8. 5	10. 5	70	2. 3	52. 5	73	300
UAW4000-06	3/4″	75	267	114	70	70. 5	50	54	56	8. 5	10. 5	70	2. 3	52. 5	73	304
UAW5000	3/4″, 1	90	338	116	90	75. 5	49. 2	54	62	8. 5	10. 5	70	2. 3	52. 5	90	—

版权所有，侵权必究

VAC 系列空气过滤组合(三联件)

符号

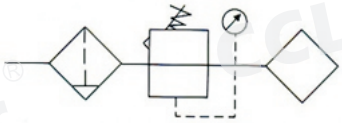

订购码

VAC	2000	-	02	D
系列代号	壳体代号 1000 2000 3000 4000 5000		螺纹代号 M5:M5 02:1/4" 03:3/8" 04:1/2" 06:3/4" 10:1"	排水方式 空白:手动排水 A:差压排水 D:自动排水

技术参数

手动排水型	VAC1000-M5	VAC2000-02	VAC3000-02	VAC3000-03	VAC4000-04	VAC4000-06	VAC5000-06	VAC5000-10
自动排水型	VAC1000-M5D	VAC2000-02D	VAC3000-02D	VAC3000-03D	VAC4000-04D	VAC4000-06D	VAC5000-06D	VAC5000-10D
接管口径	M5×0.8	1/4	1/4	3/8	1/2	3/4	3/4	1
压力表口径	1/16	1/8	1/8	1/8	1/4	1/4	1/4	1/4
额定流量	90	500	2000	2000	4000	4500	5000	5000
环境及流体温度	5-60℃							
保证耐压力	1.5Mpa(15.3kgf/cm²)							
最高使用压力	1.0Mpa(10.2kgf/cm²)							
过滤孔径	5 um							
建议用油	透平1号油							
杯材料	聚碳酸酯							
杯护防罩	VAC1000~2000(无) VAC3000~5000(有)							
调压范围	VAC1000:0.05~0.7Mpa(0.51~7.1kgf/cm²) VAC2000~5000:0.05~0.85Mpa(0.51~8.7kgf/cm²)							
阀型	带溢流型							
组件 过滤器	VAF1000	VAF2000	VAF3000	VAF3000	VAF4000	VAF4000	VAF5000	VAF5000
组件 减压阀	VAR1000	VAR2000	VAR3000	VAR3000	VAR4000	VAR4000	VAR5000	VAR5000
组件 油雾器	VAL1000	VAL2000	VAL3000	VAL3000	VAL4000	VAL4000	VAL5000	VAL5000
重量	0.26	0.74	1.18	1.18	2.14	2.47	3.82	3.82

外形尺寸

VAC1000-2000

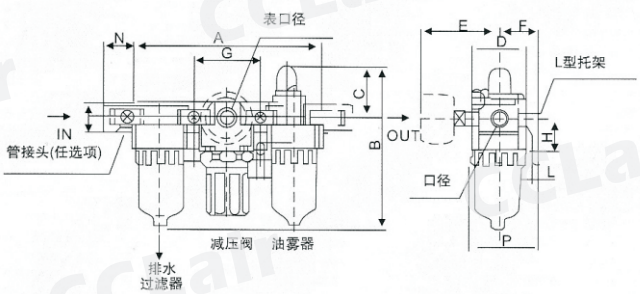

VAC3000-5000

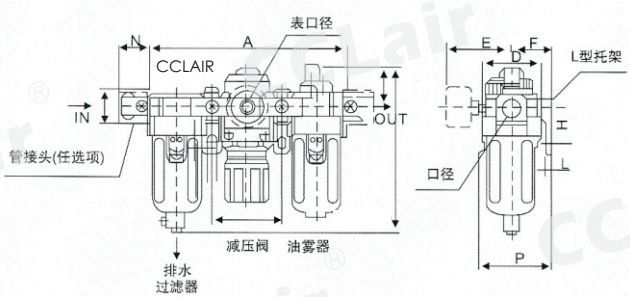

型号	口径	A	B	C	D	E	F	G	H	J	K	L	M	N	P	B
VAC1000	M5*0.8	91	84.5	25.5	25	26	25	33	20	4.5	7.5	5	17.5	16	38.5	105
VAC2000	1/4"	140	125	38	40	56.8	30	50	24	5.5	8.5	5	22	23	50	147.5
VAC3000	1/4",3/8"	181	156.5	38	53	60.8	41	64	85	7	11	7	34.2	26	70.5	194
VAC4000	3/8",1/2"	238	191.5	41	70	65.5	50	84	40	9	13	7	42.2	33	88	229
VAC4000-06	3/4"	253	193	40.5	70	69.5	50	89	40	9	13	7	46.2	36	88	230.5
VAC5000	3/4",1	300	271.5	48	90	75.5	70	105	50	12	16	10	55.2	40	115	309.5

版权所有,侵权必究

VAC系列空气过滤组合(二联件)

符号

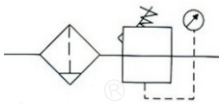

订购码

VAC	2010	-	02	D
系列代号	壳体代号 1010 2010 3010 4010 5010		螺纹代号 M5:M5 02:1/4" 03:3/8" 04:1/2" 06:3/4" 10:1"	排水方式 空白:手动排水 A:差压排水 D:自动排水

技术参数

手动排水型	VAC1010-M5	VAC2010-02	VAC3010-02	VAC3010-03	VAC4010-04	VAC4010-06	VAC5010-06	VAC5010-10
自动排水型	VAC1010-M5D	VAC2010-02D	VAC3010-02D	VAC3010-03D	VAC4010-04D	VAC4010-06D	VAC5010-06D	VAC5010-10D
接管口径	M5×0.8	1/4	1/4	3/8	1/2	3/4	3/4	1
压力表口径	1/16	1/8	1/8	1/8	1/4	1/4	1/4	1/4
额定流量	90	500	2000	2000	4000	4500	5000	5000
环境及流体温度	5-60℃							
保证耐压力	1.5Mpa(15.3kgf/cm²)							
最高使用压力	1.0Mpa(10.2kgf/cm²)							
过滤孔径	5 um							
建议用油	透平1号油							
杯材料	聚碳酸酯							
杯护防罩	VAC1000~2000(无) VAC3000~5000(有)							
调压范围	VAC1000:0.05~0.7Mpa(0.51~7.1kgf/m²) VAC2000~5000:0.05~0.85Mpa(0.51~8.7kgf/cm²)							
阀型	带溢流型							
组件 过滤减压阀	VAW1000	VAW2000	VAW3000	VAW3000	VAW4000	VAW4000	VAW5000	VAW5000
组件 油雾器	VAL1000	VAL2000	VAL3000	VAL3000	VAL4000	VAL4000	VAL5000	VAL5000
重量	0.22	0.66	0.98	0.98	1.93	1.99	3.2	3.2

外形尺寸

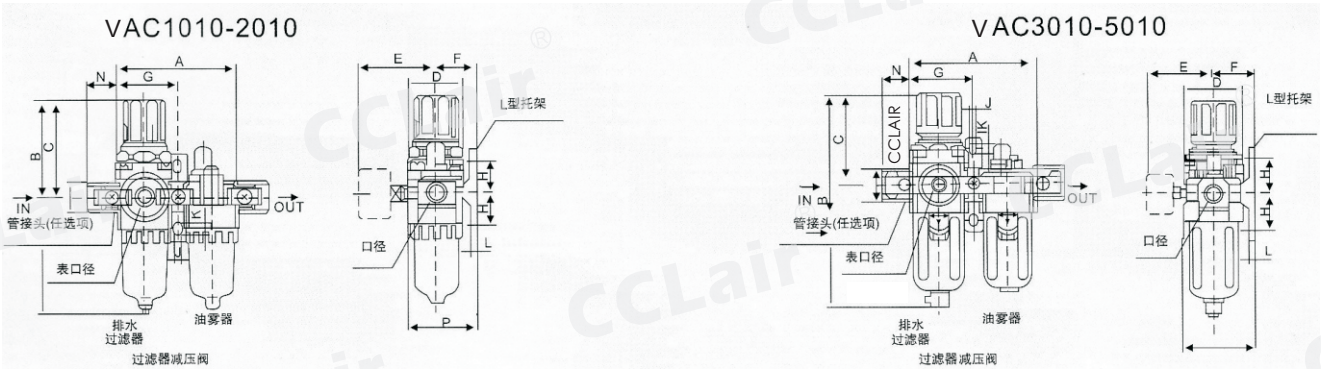

型号	口径	A	B	C	D	E	F	G	H	J	K	L	M	N	P	B
VAC1010	M5×0.8	58	109.5	50.5	25	26	25	29	20	4.5	7.5	5	18	16	38.5	130
VAC2010	1/4″	90	164.5	78	40	56.8	30	45	24	5.5	8.5	5	22	23	50	187.5
VAC3010	1/4″, 3/8″	117	211	92.5	53	60.8	41	58.5	85	7	11	7	34	26	70.5	248.5
VAC4010	3/8″, 1/2″	154	262.5	112	70	70.5	50	77	40	9	13	7	42	33	88	300
VAC4010-06	3/4″	164	267	114	70	70.5	50	82	40	9	13	7	46	36	88	304
VAC5010	3/4″, 1	195	338	116	90	75.5	69.8	97.5	50	12	16	11	55	40	115	—

版权所有,侵权必究

VAF1000～5000系列空气过滤器

符号

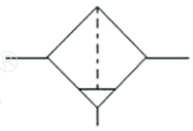

订购码

VAF	2000	-	02	D
系列代号	壳体代号 1000 2000 3000 4000 5000		螺纹代号 M5:M5 02:1/4" 03:3/8" 04:1/2" 06:3/4" 10:1"	排水方式 空白:手动排水 A:差压排水 D:自动排水

技术参数

手动排水型	VAF1000-M5	VAF2000-02	VAF3000-02	VAF3000-03	VAF4000-04	VAF4000-06	VAF5000-06	VAF5000-10
自动排水型	VAF1000-M5D	VAF2000-02D	VAF3000-02D	VAF3000-03D	VAF4000-04D	VAF4000-06D	VAF5000-06D	VAF5000-10D
接管口径	M5×0.8	1/4	1/4	3/8	1/2	3/4	3/4	1
杯容量	4	1/8	20	20	45	45	130	130
额定流量	110	750	1500	1500	4000	6000	7000	7000
环境及流体温度	5-60℃							
保证耐压力	1.5Mpa(15.3kgf/cm²)							
最高使用压力	1.0Mpa(10.2kgf/cm²)							
过滤孔径	5 um							
杯材料	聚碳酸酯							
杯护防罩	VAF1000~2000(无) VAF3000~5000(有)							
调压范围	VAF1000:0.05~0.7Mpa(0.51~7.1kgf/cm²) VAF2000~5000:0.05~0.85Mpa(0.51~8.7kgf/cm²)							
阀型	带溢流型							
备件 手动排水型	C100F	C200F	C300F	C300F	C400F	C400F	C400F	C400F
备件 自动排水型	AD61	AD62	AD43	AD43	AD44	AD44	AD44	AD44
重量	0.07	0.19	0.29	0.29	0.56	0.58	1.08	1.08

外形尺寸

VAF1000-2000

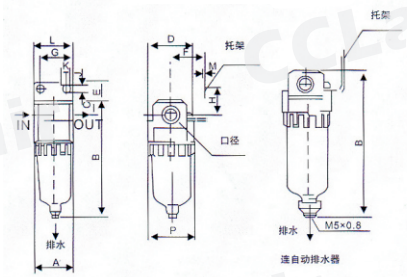

VAF3000-4000

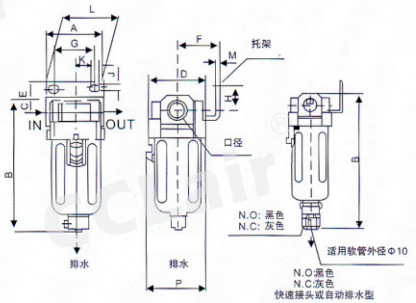

VAF5000

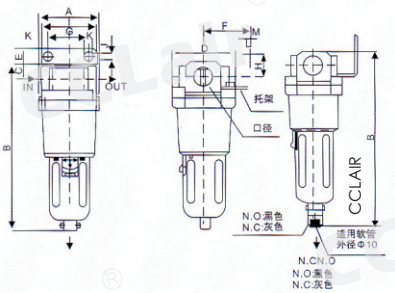

型号	口径	A	B	C	D	E	F	G	H	J	K	L	M	N	B(连自动排水器
VAF1000	M5×0.8	25	66	7	25	—	—	—	—	—	—	—	—	26.5	86.5
VAF2000	1/4″	40	97.5	11	40	17	30	27	22	5.4	8.4	40	2.3	40	120.5
VAF3000	1/4″, 3/8″	53	132.5	14	53	16	41	40	23	6.5	8	53	2.3	56	170
VAF4000	3/8″, 1/2″	70	168.5	18	70	17	50	54	26	8.5	10.5	70	2.3	73	206
VAF4000-06	3/4″	75	172.5	20	70	14	50	54	25	8.5	10.5	70	2.3	73	210

版权所有，侵权必究

VAL1000～5000系列油雾器

符号

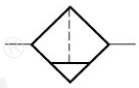

订购码

VAL	2000	-	02
系列代号	壳体代号 1000 2000 3000 4000 5000		螺纹接口 M5:M5 02:1/4" 03:3/8" 04:1/2" 06:3/4" 10:1"

技术参数

型号	VAL1000－M5	VAL2000－02	VAL3000－02	VAL3000－03	VAL4000－04	VAL4000－06	VAL5000－06	VAL5000－10
接管口径	M5×0.8	1/4	1/4	3/8	1/2	3/4	3/4	1
杯流量	7	25	50	50	130	130	130	130
额定流量注	95	800	1700	1700	5000	6300	7000	7000
环境及流体温度	5～60℃							
保证耐压力	1.5Mpa{15.3kgf/cm²}							
最高使用压力	1.0Mpa{10.2kgf/cm²}							
调压范围	VAL1000-2000:无							
	VAL3000-5000:有							
阀型	带溢流型							
重量	0.07	0.22	0.30	0.30	0.56	0.58	1.08	1.08

外形尺寸

VAL1000-2000

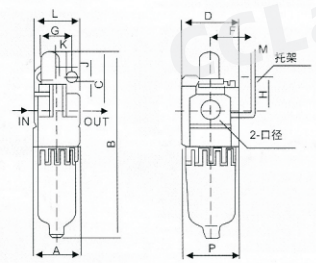

VAL3000-4000

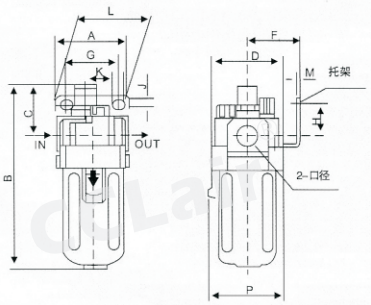

VAL5000

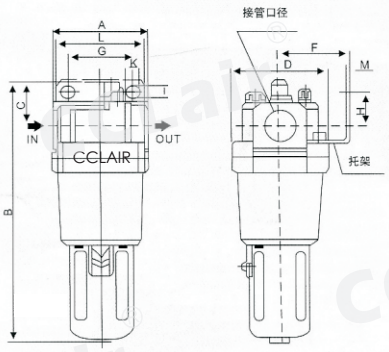

型号	口径	A	B	C	D	F	G	H	J	K	L	M	N
VAL1000	M5×0.8	25	81.5	25.5	25	—	—	—	—	—	—	—	27
VAL2000	1/4″	40	122	38	40	30	27	22	5.4	8.4	40	2.3	40
VAL3000	1/4″, 3/8″	53	142	38	53	41	40	23	6.5	8	53	2.3	56
VAL4000	3/8″, 1/2″	70	177	41	70	50	54	26	8.5	10.5	70	2.3	73
VAL4000－06	3/4″	75	177	39	70	50	54	25	8.5	10.5	70	2.3	73
VAL5000	3/4″, 1	90	254	45	90	70	66	35	11	13	90	3	90

版权所有，侵权必究

VAR1000 ～5000系列调压阀

符号

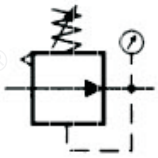

订购码

VAR	2000	-	02
系列代号	壳体代号 1000 2000 3000 4000 5000		螺纹接口 M5:M5 02:1/4" 03:3/8" 04:1/2" 06:3/4" 10:1"

技术参数

型号	VAR1000－M5	VAR2000－02	VAR3000－02	VAR3000－03	VAR4000－04	VAR4000－06	VAR5000－06	VAR5000－10
接管口径	M5 ×0. 8	1/4	1/4	3/8	1/2	3/4	3/4	1
压力表口径	1/16	1/8	1/8	1/8	1/4	1/4	1/4	1/4
额定流量	100	550	2500	2500	6000	6000	8000	8000
环境及流体温度	5～60℃							
保证耐压力	1. 5Mpa{15. 3kgf/cm²}							
最高使用压力	1. 0Mpa{10. 2kgf/cm²}							
调压范围	VAR1000：0. 05～0. 7Mpa{0. 51～7. 1kgf/cm²}							
	VAR2000 ～5000：0. 05～0. 85Mpa {0. 51～8. 7kgf/cm²}							
阀型	带溢流型							
重量	0. 09	0. 27	0. 41	0. 41	0. 84	0. 94	1. 19	1. 19

外形尺寸

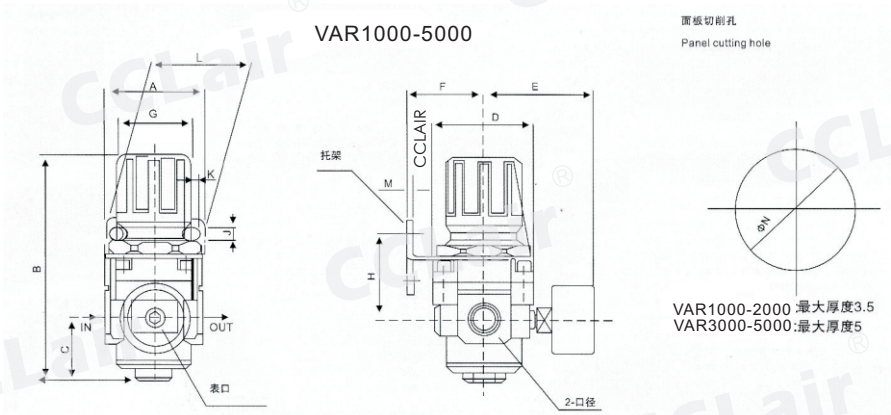

型号	口径	A	B	C	D	E	F	G	H	J	K	L	M	N
VAR1000	M5 ×0. 8	30	61. 5	11	25	26	25	28	30	4. 5	6. 5	40	2	20. 5
VAR2000	1/4″	40	95	17	40	56. 8	30	30	45	5. 4	15. 4	55	2. 3	33. 5
VAR3000	1/4″, 3/8″	53	127. 5	35	53	60. 8	41	41	46	6. 5	8. 0	53	2. 3	42. 5
VAR4000	3/8″, 1/2″	70	149. 5	37. 5	70	65. 5	50	50	54	8. 5	10. 5	70	2. 3	52. 5
VAR4000－06	3/4″	75	154. 5	40. 5	70	69. 5	50	50	56	8. 5	10. 5	70	2. 3	52. 5
VAR5000	3/4″, 1	90	168	48	90	75. 5	70	70	65. 8	11	13	90	3. 0	52. 5

版权所有，侵权必究

VAW1000～5000系列过滤调压阀

符号

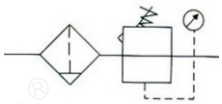

订购码

VAW	2000	-	02	D
系列代号	壳体代号 1000 2000 3000 4000 5000		螺纹代号 M5:M5 02:1/4" 03:3/8" 04:1/2" 06:3/4" 10:1"	排水方式 空白:手动排水 A:差压排水 D:自动排水

技术参数

手动排水型	VAW1000-M5	VAW2000-02	VAW3000-02	VAW3000-03	VAW4000-04	VAW4000-06	VAW5000-06	VAW5000-10
自动排水型	VAW1000-M5D	VAW2000-02D	VAW3000-02D	VAW3000-03D	VAW4000-04D	VAW4000-06D	VAW5000-06D	VAW5000-10D
接管口径	M5×0.8	1/4	1/4	3/8	1/2	3/4	3/4	1
压力表口径	1/16	1/8	1/8	1/8	1/4	1/4	1/4	1/4
额定流量	90	500	2000	2000	4000	4500	5500	5500
环境及流体温度	5-60℃							
保证耐压力	1.5Mpa(15.3kgf/cm²)							
最高使用压力	1.0Mpa(10.2kgf/cm²)							
过滤孔径	5 um							
建议用油	透平1号油							
杯材料	聚碳酸酯							
杯护防罩	VAW1000~2000(无) VAW3000~5000(有)							
调压范围	VAW1000:0.05~0.7Mpa(0.51~7.1kgf/cm²) VAW2000~5000:0.05~0.85Mpa(0.51~8.7kgf/cm²)							
阀型	带溢流型							
备件 手动排水型	C100F	C200F	C300F	C300F	C400F	C400F	-	-
备件 自动排水型	AD61	AD62	AD43	AD43	AD44	AD44		
重量	0.09	0.36	0.56	0.56	1.15	1.21	1.7	1.7

外形尺寸

VAW1000-2000

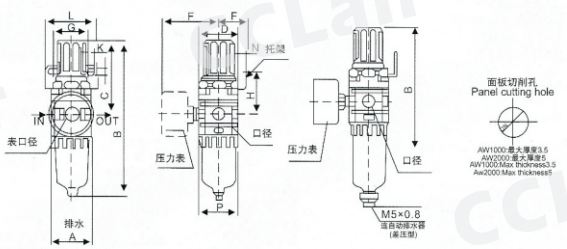

VAW3000-5000

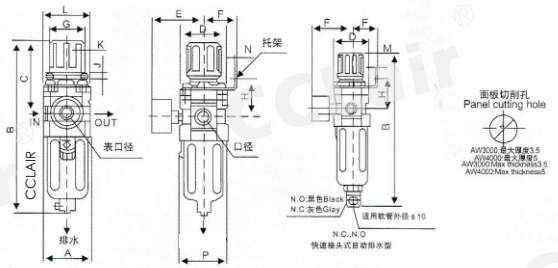

型号	口径	A	B	C	D	E	F	G	H	J	K	L	M	N	P	B(连自动排水器)
VAW1000	M5×0.8	25	109.5	50.5	25	26	25	28	30	4.5	6.5	40	2.0	20.5	28	130
VAW2000	1/4″	40	164.5	78	40	56.8	30	30	45	5.4	15.4	55	2.3	33.5	40	187.5
VAW3000	1/4″, 3/8″	53	211	92.5	53	60.8	41	40	46	6.5	8.0	53	2.3	42.5	56	248.5
VAW4000	3/8″, 1/2″	70	262.5	112	70	70.5	50	54	54	8.5	10.5	70	2.3	52.5	73	300
VAW4000-06	3/4″	75	267	114	70	70.5	50	54	56	8.5	10.5	70	2.3	52.5	73	304
VAW5000	3/4″, 1	90	338	116	90	75.5	49.2	54	62	8.5	10.5	70	2.3	52.5	90	—

版权所有，侵权必究