手机 18926428394（微信）　　　　1129700750 QQ

Autonics

LCD显示计数器/计时器
CX SERIES

使　用　说　明　书

CX6S Series　　CX6M Series

非常感谢您选择AUTONICS的产品
为了您的安全，请在使用前阅读以下内容

■ 注意安全

※'注意安全'是为了安全正确地使用该产品，以防止危险事故的发生，请遵守以下内容。

※注意安全可分为"警告"与"注意"两个部分，其意思如下：
⚠警告 如违反此项，可能导致严重伤害或伤亡。
⚠注意 如违反此项，可能导致轻度伤害或产品损坏。

※操作说明书中的符号说明如下
⚠特殊条件下可能会发生意外或危险

⚠警告

1. 用于对人身及财产上影响大的机器（如：核能控制、医疗器械、船舶、车辆、铁路、航空、易燃装置、安全装置、防穴/防盗装置）时，请务必加装双重安全保护装置。
   否则可能会引起火灾，人身伤亡或财产损失。
2. 使用时必须要安装面板。
   否则有触电危险。
3. 通电状态下请勿进行检修作业。
   否则有触电危险。
4. 除本公司维修人员外不得改造本产品。
   否则会导致触电或火灾。

⚠注意

1. 请勿在室外使用该产品。
   否则会缩短该产品的使用寿命或发生触电事故。
2. 电源输入端和继电器输出端接线时，请使用AWG 20(0.50mm²)规格的线缆，拧螺丝的扭矩保持在0.74N·m~0.90N·m。
   接触不良时有可能引起火灾。
3. 请在额定规格范围内使用该产品。
   否则会缩短该产品的寿命，有火灾隐患。
4. 请使用小于继电器触点允许容量的负载。
   否则会造成绝缘不良，触点粘合，接触不良，继电器损坏，火灾等。
5. 清洁时请勿用水或有机溶剂，应用干毛巾擦拭。
   否则会引起触电或火灾。
6. 在易燃易爆，潮湿，太阳光直射，热辐射，振动等场所应避免使用该产品。
   否则可能会引起火灾或爆炸。
7. 请勿使灰尘或线缆残渣进入产品内部。
   否则可能会引起火灾或损坏产品。

■ 手册

本产品的详细内容及使用方法请参考用户手册。
请使用前至我公司网站(www.autonicschina.com)下载用户手册。

■ 型号构成

CX 6 S - 1P 4 F

项目	代码	说明
输入方式	无标识	电压输入(PNP)，无电压输入(NPN)选择型
	F	通用电压输入型
电源电压	2	24VAC 50/60Hz, 24-48VDC
	4	100-240VAC 50/60Hz
输出	1P	1段设定
	2P	2段设定
外形尺寸	S	DIN W48×H48mm
	M	DIN W72×H72mm
显示位数	6	999999(6位)
机种	CX	LCD 显示型计数器/计时器

■ 各部位名称

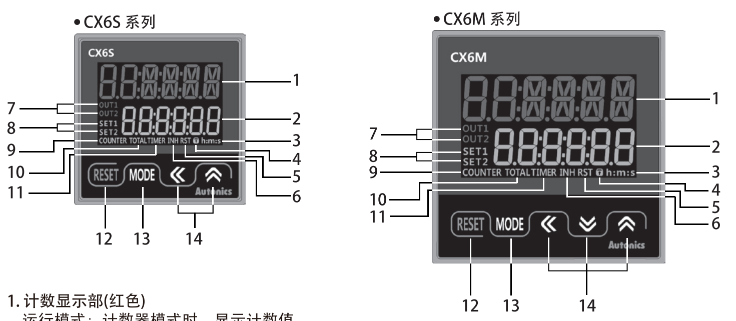

1. 计数显示部(红色)
   运行模式：计数器模式时，显示计数值。
   　　　　　计时器模式时，显示时间进行值。
   功能设定模式：显示设定项。
2. 设定显示部(绿色)
   运行模式：显示设定值。
   功能设定模式：显示设定内容。
3. 时间单位指示灯(h:m:s)：计数器模式时，显示时间单位。
4. 锁键指示灯(🔒)：锁键设定时，灯亮。
5. RESET指示灯(RST)：输入前面部RESET或端子台RESET信号时，灯亮。
6. INH 指示灯(INH)
   电压输入(PNP)，无电压输入(NPN)选择型(CX6□-□□)时：在计时器模式中，输入端子台的INHIBIT信号时，灯亮。
   (CX6S系列时：在计时器模式中，输入INB/INH信号时，灯亮。)
   通用电压输入型(CX6□-□□F)时：在计时器模式中，输入INB/INH信号时，灯亮。
7. 输出指示灯(OUT1, OUT2)：相应控制输出ON时，灯亮。
8. 确认设定值及变更指示灯(SET, SET1, SET2)(绿色)：确认或变更相应设定值时，灯亮。
9. COUNTER 指示灯(COUNTER)：计数器模式时，灯亮。
10. TOTAL 指示灯※1 (TOTAL)：TOTAL计数器显示模式时，与COUNTER指示灯同时灯亮。
11. TIMER 指示灯(TIMER)：计时器模式时，闪烁(计时进行)或灯亮(计时停止)。
12. RESET 键
    运行模式，功能设定模式：按RESET键，计数值将会被复位，输出为OFF。
    TOTAL计数器显示模式※1：按RESET键，TOTAL计数值将会被复位。
13. MODE 键
    运行模式：按MODE键3秒，则进入功能设定模式。
    　　　　　计数器模式时，按MODE键，选择设定值2(SET2)/设定值1(SET1)/TOTAL计数器※1显示。
    功能设定模式：按MODE键3秒以上，将会返回运行模式。
    　　　　　　　按MODE键，储存设定项，进入下次项目设定。
    功能设定确认模式：按MODE键1秒以上，将会返回运行模式。
    变更设定值模式：按MODE键，储存设定值，将会返回运行模式。
14. ⟪, ⩔, ⩓ 键
    1) ⟪ 键
       运行模式：按⟪键，进入设定值变更模式。移动设定值(SET, SET1, SET2)的位数。
       设定值变更模式：按MODE键，移动位数。
    2) ⩔, ⩓ 键
       设定值变更模式：用于设定值增减。
       功能设定模式：变更设定内容。

※1: 仅限于电压输入(PNP), 无电压输入(NPN)选择型(CX6□-□□)。

■ 规格

型号名			CX6S-1P□□	CX6S-2P□□	CX6M-1P□□	CX6M-2P□□
显示位数			6位			
显示方式			7段(计数显示部前2位：红色，设定显示部：绿色)，11段(计数显示部后4位：红色) LCD方式			
文字尺寸	计数显示部(W×H)		4.5×10mm		7×13mm	
	设定显示部(W×H)		3.5×7mm		5×9mm	
电源电压	AC电压型		100-240VAC 50/60Hz			
	AC/DC电压型		24VAC 50/60Hz, 24-48VDC			
允许电压变动范围			电源电压的 90~110%			
消耗功率	AC电压型	CX6□-□□	6.4VA 以下	6.7VA 以下	7.1VA 以下	7.5VA 以下
		CX6□-□□F	3.2VA 以下	3.9VA 以下	3.2VA 以下	4.2VA 以下
	AC/DC电压型	CX6□-□□	AC: 5.5VA 以下 DC: 3.5W 以下	AC: 5.6VA 以下 DC: 3.6W 以下	AC: 6.2VA 以下 DC: 4W 以下	AC: 6.3VA 以下 DC: 4.1W 以下
		CX6□-□□F	AC: 2.6VA 以下 DC: 1.4W 以下	AC: 3.0VA 以下 DC: 1.7W 以下	AC: 2.6VA 以下 DC: 1.4W 以下	AC: 3.5VA 以下 DC: 1.9W 以下
计数器	INA/INB 最高计数速度	CX6□-□□	1cps/30cps/300cps/1kcps/5kcps中选择			
		CX6□-□□F	20cps			
	计数范围		-99999~999999			
	缩放		小数点后5位			
	最小信号幅	CX6□-□□	RESET, TOTAL RESET 信号：1ms/20ms中选择			
		CX6□-□□F	INA, INB, RESET 信号：25ms			
计时器	时间规格		999.999s, 9999.99s, 99999.9s, 999999s, 99m59.99s, 999m59.9s, 9999m59s, 99999.9m, 999999m, 99h59m59s, 9999h59m, 99999.9h			
	动作方式		加算，减算			
	最小信号幅	CX6□-□□	START, INHIBIT, RESET, TOTAL RESET 信号：1ms/20ms中选择			
		CX6□-□□F	START, INH, RESET 信号：25ms			
	反复误差 / SET误差 / 电压误差 / 温度误差		[CX6□-□□] Power ON Start: ±0.01% ±0.05s 以下；Signal Start: ±0.01% ±0.03s 以下；[CX6□-□□F] Power ON Start: ±0.01% ±0.08s 以下；Signal Start: ±0.01% ±0.06s 以下			
输入方式	CX6□-□□		电压输入(PNP)，无电压输入(NPN)中选择；[电压输入(PNP)]-输入阻抗：10.8kΩ, [H]: 5-30VDC, [L]: 0-2VDC；[无电压输入(NPN)]-短路阻抗：470Ω 以下, 残留电压：1VDC 以下，开路阻抗：100kΩ 以上			
	CX6□-□□F		[通用电压输入]-INA(START), INB(INHIBIT)输入端 [H]: 24-240VDC/24-240VAC, [L]: 0-10VDC/VAC；[无电压输入]-RESET 输入端 短路阻抗：1kΩ 以下，残留电压：2V 以下			
One-shot 输出时间			0.01~99.99s 设定			
控制输出	接点	构成	SPDT(1c) 1个	SPST(1a) 2个	SPDT(1c) 1个	SPDT(1c) 2个
		容量	250VAC 3A 以下 阻性负载		250VAC 3A 以下 阻性负载	
	无接点	构成	—		NPN 集电极开路 1个	NPN 集电极开路 2个
		容量			30VDC 100mA 以下※1	
外部供应电源※1			12VDC ±10%, 100mA 以下			
停电记忆			约10年(非易失性半导体存储器)			
绝缘阻抗			100MΩ 以上(500VDC 兆欧)			
耐电压			2,000VAC 50/60Hz 1分钟			
抗干扰	AC电压型		由干扰模拟器产生的方波干扰(脉宽 1μs) ±2kV			
	AC/DC电压型		由干扰模拟器产生的方波干扰(脉宽 1μs) ±500V			
振动	耐振动		10~55Hz(周期1分钟) 振幅 0.75mm X, Y, Z 各方向 1小时			
	误动作		10~55Hz(周期1分钟) 振幅 0.5mm X, Y, Z 各方向 10分钟			
冲击	抗冲击		300m/s²(约 30G) X, Y, Z 各方向 3次			
	误动作		100m/s²(约 10G) X, Y, Z 各方向 3次			
继电器寿命	机械		1,000万次以上			
	电气		10万次以上			
防护等级			产品前面部：IP50(IEC规格)			
周围环境	使用环境温度		-10~55℃，保存时：-25~65℃			
	使用环境湿度		35~85%RH，保存时：35~85%RH			
重量※2	AC电压型	CX6□-□□	约 147g (约 116.8g)	约 151g (约 120.8g)	约 249g (约 185.5g)	约 254g (约 180.5g)
		CX6□-□□F	约 139g(约 92g)	约 144g(约 96g)	约 233g(约 153g)	约 237g(约 157g)
	AC/DC电压型	CX6□-□□	约 145g (约 114.8g)	约 149g (约 118.8g)	约 248g (约 184.5g)	约 253g (约 179.5g)
		CX6□-□□F	约 137g(约 90g)	约 142g(约 94g)	约 232g(约 152g)	约 236g(约 156g)

※1: 仅限于电压输入(PNP)，无电压输入(NPN)选择型(CX6□-□□)。
※2: 为含包装盒重量，括号内为产品净重。
※周围环境条件为未结冰，未结露状态。
※本说明书所记载规格，外形尺寸等因产品改进而变更或停产时，恕不另行通知。

■ 外形尺寸图

(单位：mm)

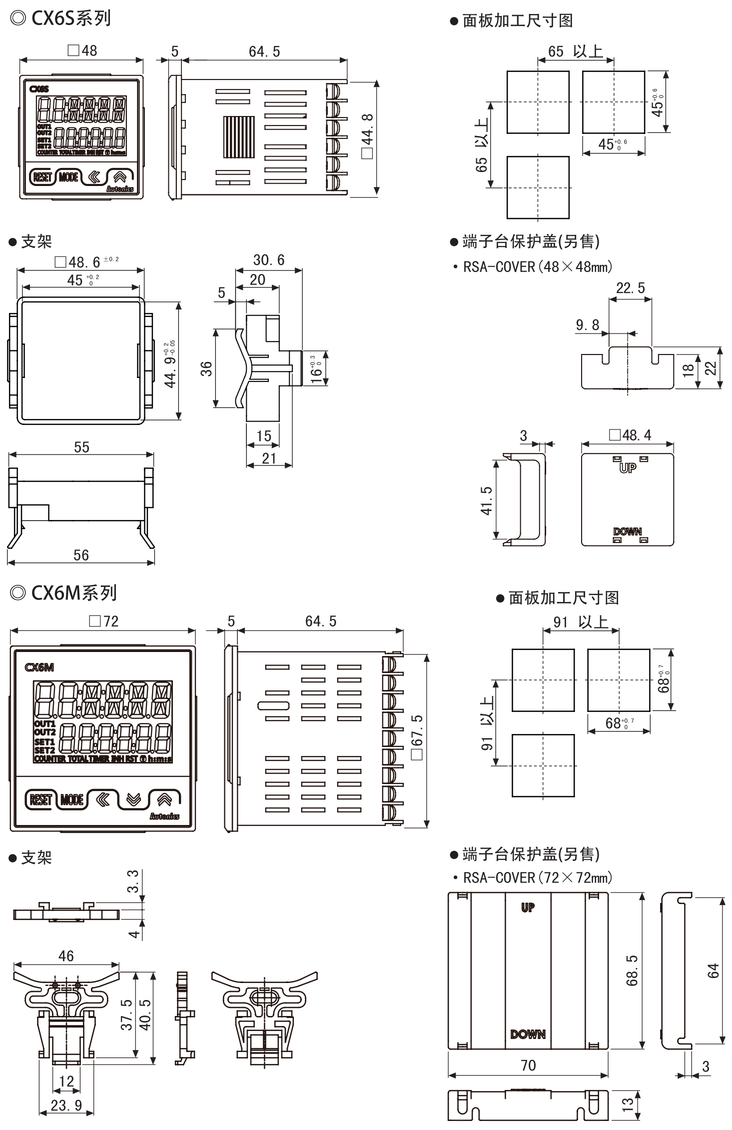

■ 接线图

◎ CX6S 系列

1. 电压输入(PNP)，无电压输入(NPN)选择型

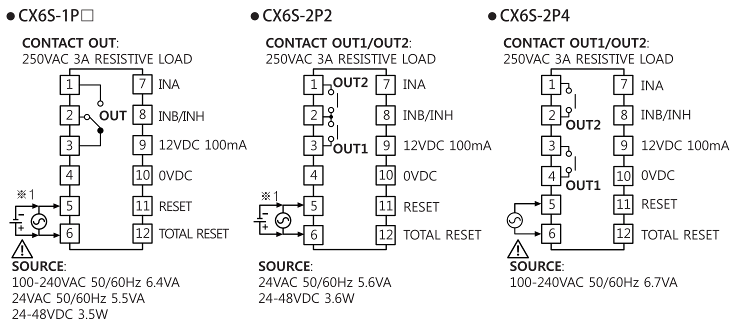

2. 通用电压输入型

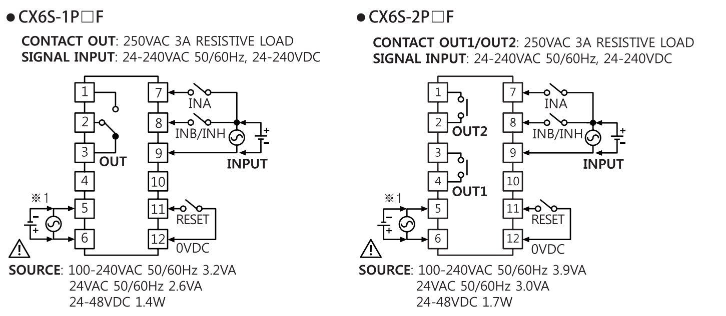

◎ CX6M 系列

1. 电压输入(PNP)，无电压输入(NPN)选择型

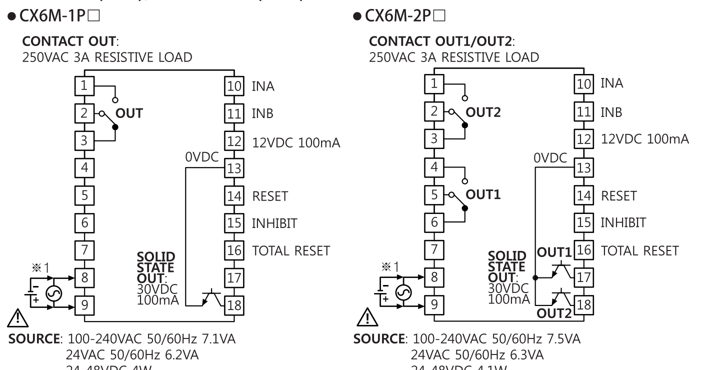

2. 通用电压输入型

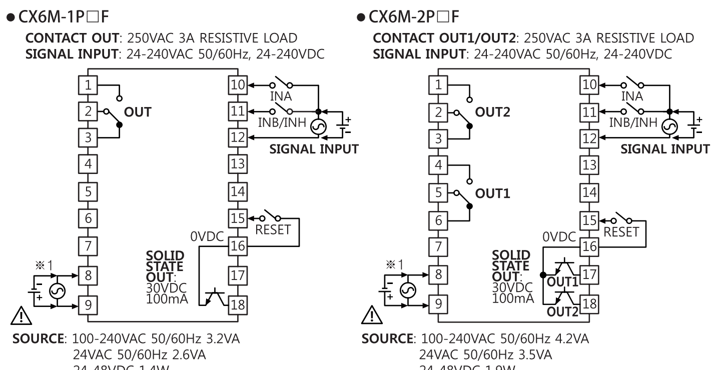

※1: AC电压型：100-240VAC 50/60Hz
　　AC/DC电压型：24-48VDC, 24VAC 50/60Hz

■ 基本动作构成

1. 动作及设定构成 (计数器/计时器)

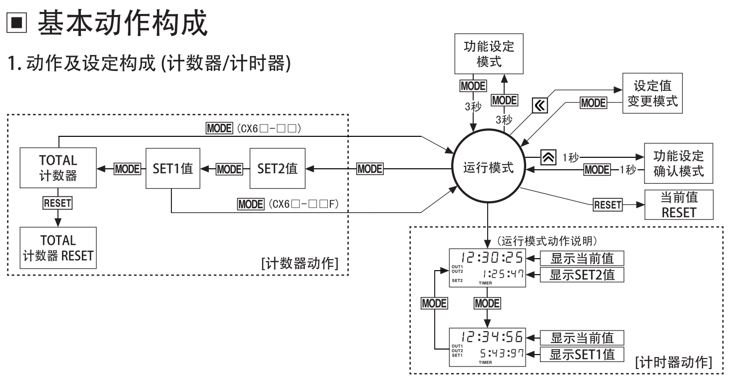

1-1. 功能设定模式
　在运行模式中，按MODE键3秒以上，将会进入功能设定模式。用 MODE, ⩔, ⩓ 键进行设定。
　在功能设定模式中，按MODE键3秒以上，将返回到运行模式。

1-2. 功能设定确认模式
　在运行模式中，按⩓键1秒以上将会进入功能设定确认模式。确认已设定项时，通过按MODE, ⩓ 键即可确认下一项，按⩔键可确认前一项。
　在功能设定确认模式中，按MODE键1秒以上，将返回到运行模式。

1-3. RESET 动作
　在运行模式，功能设定模式下通过按RESET键来复位当前值，输出将为OFF。
　在功能设定模式中，按RESET键，将当前值返回，输出将为OFF。
　在TOTAL计数模式※1下，通过按RESET键来复位TOTAL计数值及当前计数值。

※1: 仅限于电压输入(PNP)，无电压输入(NPN)选择型(CX6□-□□)，且TOTAL计数模式仅限于在计数模式中动作。

2. 功能设定模式

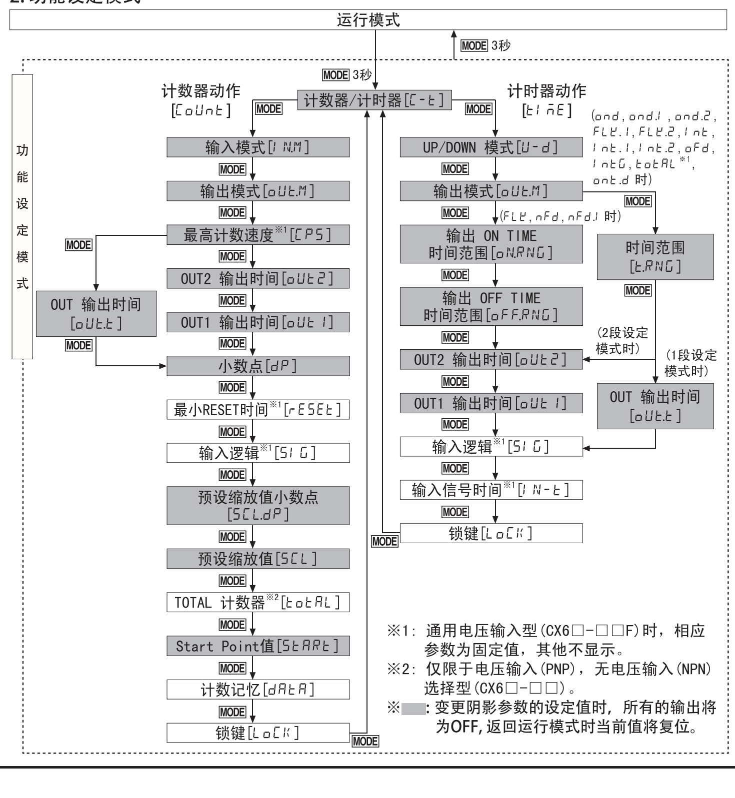

※1: 通用电压输入型(CX6□-□□F)时，相应参数为固定值，其他不显示。
※2: 仅限于电压输入(PNP)，无电压输入(NPN)选择型(CX6□-□□)。
※▒: 变更阴影参数的设定值时，所有的输出将为OFF，返回运行模式时当前值将复位。

■ 计数器模式

1. 参数设定　　(MODE 键：移动设定项，⩔, ⩓ 键：变更设定内容)

设定项	设定内容
计数器/计时器 [C-t]	CoUnt ↔ tiME　※CoUnt：计数器动作　tiME：计时器动作
输入模式 [INM]	UP ↔ UP-1 ↔ UP-2 ↔ UP-3 ↔ dn ↔ dn-1 ↔ dn-2 ↔ dn-3 ↔ Ud-A ↔ Ud-b※1 ↔ Ud-C※1
输出模式 [oUt.M]	• 输入模式 UP, UP-1, UP-2, UP-3 或 dn, dn-1, dn-2, dn-3 时：F ↔ n ↔ C ↔ r ↔ K ↔ P ↔ q ↔ A • 输入模式 Ud-A, Ud-b※1, Ud-C※1 时：F ↔ n ↔ C ↔ r ↔ K ↔ P ↔ q ↔ A ↔ S ↔ t ↔ d ※当最高计数速度设定为5kcps状态下，输出模式设定为 d 时，最高计数速度自动变更为30cps。
最高计数速度※2 [CPS]	30 ↔ 300 ↔ 1K ↔ 5K ↔ 1 ※最高计数速度是指在INA或INB输入信号的占空比为1:1 时计数速度，可同时适用于INA与INB输入。 ※输出模式为 d 时，可选择1cps, 30cps, 300cps, 1kcps 计数速度。
OUT2 输出时间※3 [oUt2]	※设定OUT2的One-shot输出时间 ※设定范围：00.01~99.99秒 ※输出模式为 F, n, S, t, d 时，OUT2项将不显示。(固定为HOLD)
OUT1 输出时间※3 [oUt1]	※设定OUT1的One-shot输出时间 ※设定范围：00.01~99.99秒，HOLD ※闪烁10¹的位数时，按⟪键1次，将显示 HoLd。 ※输出模式为 S, t, d 时，OUT1项将不显示出来。(固定为HOLD)
OUT 输出时间※3 [oUt.t]	※设定范围：00.01~99.99秒 ※输出模式为 F, n, S, t, d 时，OUT项将不显示出来。(固定为HOLD)
小数点※4 [dP]	------ ↔ -----.- ↔ ----.-- ↔ ---.--- ↔ --.---- ↔ -.----- ※小数点适用于计数值和设定值。
最小 RESET 时间※2 [rESEt]	1 ↔ 20，单位：ms ※设置外部RESET信号输入的最小信号宽度。
输入逻辑※2 [SIG]	nPn：无电压输入，PnP：电压输入
预设缩放小数点※4 [SCL.dP]	-.----- ↔ -----.- ↔ ----.-- ↔ ---.--- ↔ --.---- ※预设缩放值的小数点位数设置不能小于小数点设定[dP]的位数。
预设缩放值 [SCL]	※预设缩放值设定范围：0.00001~99999.9 ※预设缩放值设定范围与预设缩放小数点值[SCL.dP]联动。
TOTAL计数器※1 [totAL]	on ↔ oFF
Start Point值 [StARt]	※Start Point值设定范围(与小数点[dP]联动)：0.00001~999999
计数记忆 [dAtA]	CLr ↔ rEC　※CLr：切断电源，计数值将被初始化。rEC：切断电源，计数值保存。(断电补偿)
锁键 [LoCK]	L.oFF ↔ LoC.1 ↔ LoC.2 ↔ LoC.3 ※L.oFF：解除锁键，锁键指示灯 OFF LoC.1：禁止使用RESET键，锁键指示灯 ON LoC.2：禁止使用⟪, ⩔, ⩓键，锁键指示灯 ON LoC.3：禁止使用RESET, ⟪, ⩔, ⩓键，锁键指示灯 ON

※1: 仅限于电压输入(PNP)，无电压输入(NPN)选择型(CX6□-□□)。
※2: 通用电压输入型(CX6□-□□F)时，相应参数为固定值，其他不显示。
※3: 1段设定型号(CX6□-1P□□)时，不显示 oUt1, oUt2 输出时间显示为 oUt.t 。
※4: 小数点与预设缩放值小数点的说明
　- 小数点：设定前面显示部数值中的小数点，与预设缩放值无关。
　- 预设缩放值小数点：设定关于计数数值的预设缩放值小数点，与前面显示部数值中的小数点无关。

2. 输入动作模式

输入模式	计数图	动作说明
UP [Up]	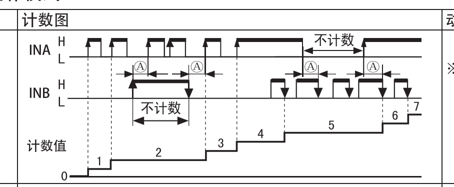	※当INA为计数输入时，INB将为计数抑制输入。当INB为计数输入时，INA将为计数抑制输入。
UP-1 [Up-1]	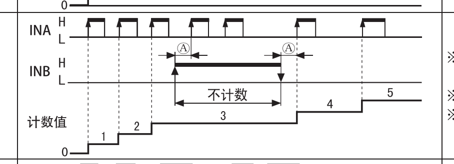	※当INA输入信号上升(⎍)时，进行计数。※INA：计数输入 ※INB：计数抑制输入
UP-2 [Up-2]	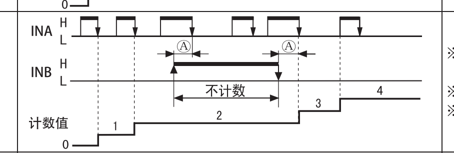	※当INA输入信号下降(⎍)时，进行计数。※INA：计数输入 ※INB：计数抑制输入
UP-3 [Up-2]	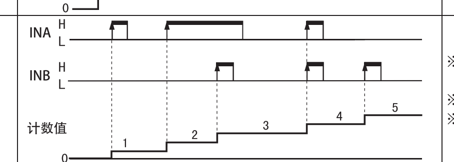	※当INA, INB输入信号上升(⎍)时，进行计数。※INA：计数输入 ※INB：计数输入
dn [Down]	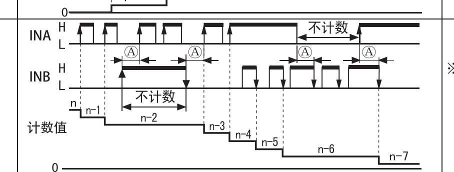	※当INA为计数输入时，INB将为计数抑制输入。当INB为计数输入时，INA将为计数抑制输入。
dn-1 [Down-1]	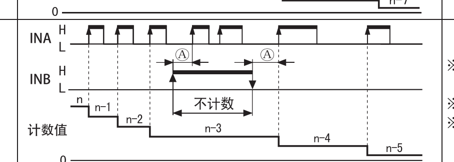	※当INA输入信号上升(⎍)时，进行计数。※INA：计数输入 ※INB：计数抑制输入
dn-2 [Down-2]	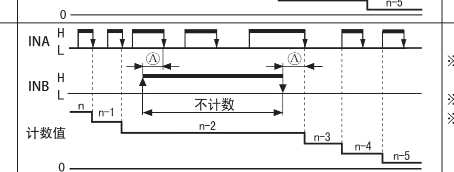	※当INA输入信号下降(⎍)时，进行计数。※INA：计数输入 ※INB：计数抑制输入
dn-3 [Down-3]	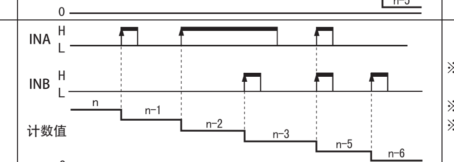	※当INA, INB输入信号上升(⎍)时，进行计数。※INA：计数输入 ※INB：计数输入
Ud-A [Up/Down-A]	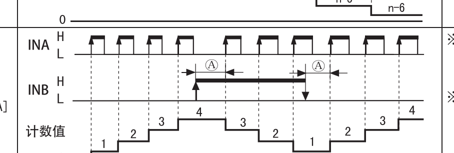	※INA：计数输入 INB：计数指令输入 ※INB为"L"时为加计数(UP)指令 INB为"H"时为减计数(Down)指令
Ud-b※1 [Up/Down-B]	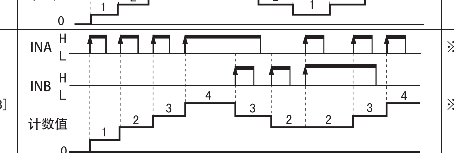	※INA：加算计数输入 INB：减算计数输入 ※当INA, INB同时输入信号上升(⎍)时，计数值将保持之前状态。
Ud-C※1 [Up/Down-C]	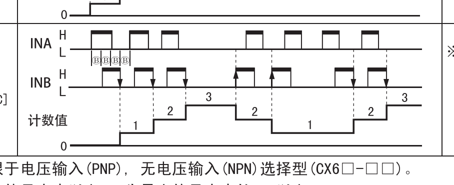	※编码器输出A, B相，连接计数器INA, INB而使用时，计数器输入模式[INM]必须选择相位差输入[Ud-C]。

※1: 仅限于电压输入(PNP)，无电压输入(NPN)选择型(CX6□-□□)。
※A为最小信号宽度以上，B为最小信号宽度的1/2以上。

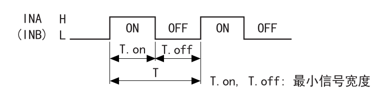

※计数图中 "H", "L" 的意思

输入方式 / 文字	电压输入 (PNP)	无电压输入 (NPN)
H	5-30VDC	短路(Short)
L	0-2VDC	开路(Open)

※各计数速度的最小信号宽度(1cps=1Hz)

• CX6□-□□

计数速度	最小信号宽度
1cps	500ms
30cps	16.7ms
300cps	1.67ms
1kcps	0.5ms
5kcps	0.1ms

• CX6□-□□F

计数速度	最小信号宽度
20cps	25ms

3. 预设缩放功能

预设缩放功能可设定每个信号（脉冲）的倍数，显示实际长度、液体流量、位置等，该设置倍数的功能叫预设缩放功能。例，移动任意长度L，产生P个脉冲的情况下，预设缩放值即为L/P。

例）使用计数器和编码器来控制位置

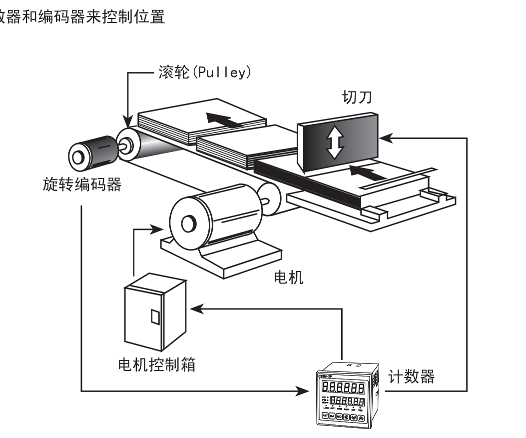

[连接编码器滚轮(Pulley)的直径(D)为22mm，编码器每转一圈产生的脉冲数为1000时]

*预设缩放值

$$= \frac{\pi \times \text{滚轮的直径(D)}}{\text{编码器每转一圈产生的脉冲数}} = \frac{3.1416 \times 22}{1000} = 0.069\text{mm/脉冲}$$

功能设定模式的小数点设定项[dP]选择为小数点以下1位[-----.-]，预设缩放值小数点设定项[SC.dP]项的值选择为[---.---]后，预设缩放值[SCL]设定项的值设置为[0.069]，则传送带可实现0.1mm控制精度。

■ 计时器模式

1. 参数设定　　(MODE 键：移动设定项，⩔, ⩓ 键：变更设定内容)

设定项	设定内容
计数器/计时器 [C-t]	CoUnt ↔ tiME　※CoUnt：计数器动作　tiME：计时器动作
UP/DOWN模式 [U-d]	UP ↔ dn ※UP：从0开始计时直到设定时间 dn：从设定时间开始计时到0
输出模式 [oUt.M]	ond ↔ ond.1 ↔ ond.2 ↔ FLK ↔ FLK.1 ↔ FLK.2 ↔ Int ↔ Int.1 ↔ Int.2※2 ↔ oFd ↔ nFd ↔ nFd.1 ↔ IntG ↔ totAL※1 ↔ ont.d
时间范围 [t.RNG]※3 输出 ON TIME 时间范围 [oN.RNG]※4, 输出 OFF TIME 时间范围 [oFF.RNG]※4	999.999 s ↔ 9999.99 s ↔ 99999.9 s ↔ 999999 s ↔ 99:59.99 m:s ↔ 999:59.9 m:s ↔ 9999:59 m:s ↔ 99999.9 m ↔ 999999 m ↔ 99:59:59 h:m:s ↔ 9999:59 h:m ↔ 99999.9 h
OUT2 输出时间※5 [oUt2]	※设定OUT2的One-shot输出时间 ※设定范围：00.01~99.99秒，Hold ※闪烁10¹的位数时，按⟪键1次，将显示 HoLd。
OUT1 输出时间※5 [oUt1]	※设定OUT1的One-shot输出时间 ※设定范围：00.01~99.99秒，Hold ※闪烁10¹的位数时，按⟪键1次，将显示 HoLd。
OUT 输出时间※5 [oUt.t]	※设定范围：00.01~99.99秒，Hold ※闪烁10¹的位数时，按⟪键1次，将显示 HoLd。
输入逻辑※6 [SIG]	nPn：无电压输入，PnP：电压输入
输入信号时间※6 [IN-t]	1 ↔ 20，单位：ms ※选择INA, INHIBIT, RESET, TOTAL RESET信号的最小幅
锁键 [LoCK]	L.oFF ↔ LoC.1 ↔ LoC.2 ↔ LoC.3 ※L.oFF：解除锁键，锁键指示灯 OFF LoC.1：禁止使用RESET键，锁键指示灯 ON LoC.2：禁止使用⟪, ⩔, ⩓键，锁键指示灯 ON LoC.3：禁止使用RESET, ⟪, ⩔, ⩓键，锁键指示灯 ON

※1: 仅限于电压输入(PNP)，无电压输入(NPN)选择型(CX6□-□□)。
※2: Int.2 模式仅可在2段设定型中进行设定。
※3: 输出模式为 ond, ond.1, ond.2, FLK.1, FLK.2, Int, Int.1, Int.2, oFd, IntG, totAL, ont.d 时，设定时间范围[t.RNG]。
※4: 输出模式为 FLK, nFd, nFd.1 时，把输出ON TIME时间范围[oN.RNG]和输出OFF TIME时间范围[oFF.RNG]其他设定。
※5: 1段设定型号(CX6□-1P□□)时，不显示 oUt1, oUt2 输出时间显示为 oUt.t 。
※6: 通用电压输入型(CX6□-□□F)时，相应参数为固定值，其他不显示。

2. 设定计时器'0'时间

One-shot 输出(0.01~99.99秒)　Hold 输出　One-shot 输出　Hold 输出

2-1. 可设定为'0'的计时器输出模式[ond, ond.1, ond.2, nFd, nFd.1]

2-2. 各输出模式动作说明('0' 时间设定状态)

A. OND(Signal ON Delay)模式[ond]

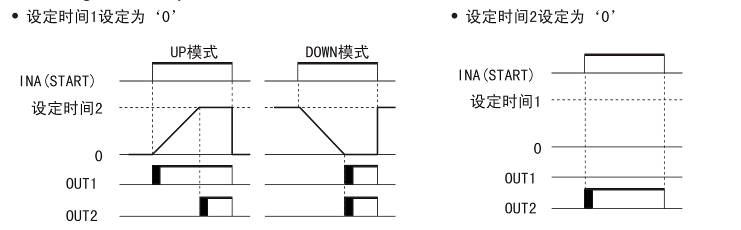

B. OND.1(Signal ON Delay 1)模式[ond.1]

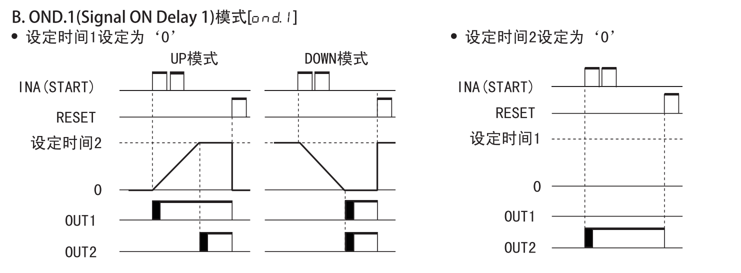

C. OND.2(Power ON Delay)模式[ond.2]

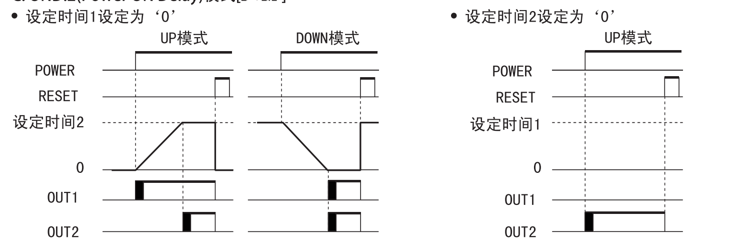

D. NFD(ON-OFF Delay)模式[nFd]

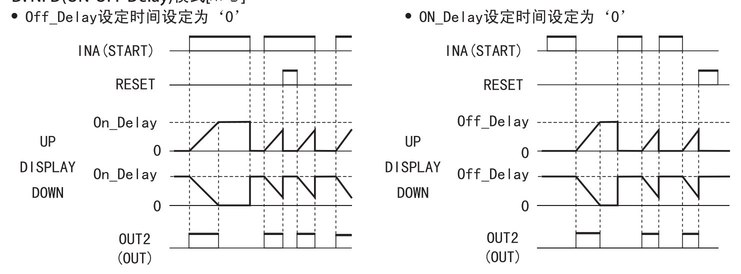

E. NFD.1(ON-OFF Delay1)模式[nFd.1]

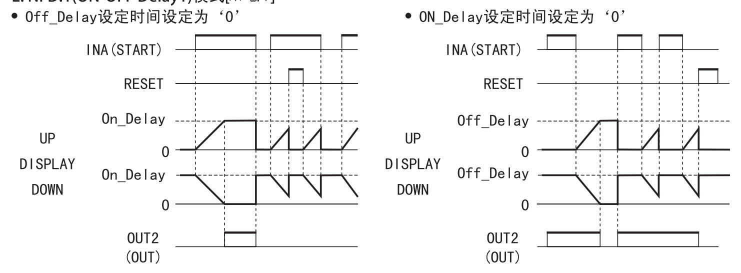

■ 出厂设置

	参数	出厂设置 CX6□-□□	出厂设置 CX6□-□□F
计数器	INM	Ud-C	Ud-A
	oUt.M	F	F
	CPS	30	固定为20cps
	oUt2(oUt.t※1)	固定为HOLD	固定为HOLD
	oUt1※1	00.10	00.10
	dP	------	------
	rESEt	20	固定为25ms
	SIG	nPn	固定为通用电源
	SCL.dP	-.-----	-.-----
	SCL	1.00000	1.00000
	totAL※2	oFF	—
	StARt	000000	000000
	dAtA	CLr	CLr
计时器	U-d	UP	UP
	oUt.M	ond	ond
	oUt2(oUt.t※1)	HoLd	HoLd
	oUt1※1	00.10	00.10
	t.RNG	999.999	999.999
	SIG	nPn	固定为通用电源
	IN-t	20	固定为25ms
LoCK		L.oFF	L.oFF
SET1		1000	1000
SET2		5000	5000

■ 注意事项

1. 电源ON/OFF
   电源最初100ms，为电源上升期，断电以后500ms，为电源下降期，在该时间段内为不稳定时间段。所以，在上电100ms以后再输入信号，在断电500ms以后才重新上电。

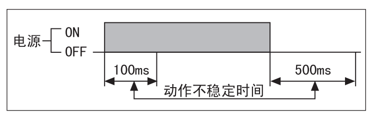

2. 给24VAC / 24-48VDC 信号的产品供电时，电源输入要绝缘，限定电压/电流或Class 2标准电源供给。
3. 输入信号电线
   ①尽量缩短产品与传感器之间的连接电线的长度。
   ②如果产品与传感器之间的连接电线需要加长，请使用屏蔽线。
   ③输入信号线与动力线，电源线分开布线。
4. 选择输入逻辑时的注意事项
   选择输入逻辑时，确保所有电源关闭，并按照输入逻辑变更方法选择输入逻辑。
5. 接点计数(计数器动作时)
   计数器计数速度设置为高速模式(300cps, 1kcps, 5kcps)后，使用接点，有计数输入时，接点开闭时出现振颤现象，导致输入信号异常，计数不准，因此在使用接点时，应在低速模式(1cps或30cps)下使用。
6. 给安装在控制箱里的产品做耐电压试验，绝缘阻抗试验时
   ①完全从控制箱的电路中分离开来。
   ②短路该机器的所有端子。
7. 请勿在下列环境下使用
   ①产生强振动或冲击的地方
   ②使用强酸或强碱的场所
   ③阳光直射的场所
   ④发生强磁场，电磁干扰的机器附近
8. 本产品可在下列环境下使用
   ①室内　　② 海拔 2,000m 以下
   ③污染等级 2(Pollution Degree 2)　④ 安装等级 Ⅱ(Installation Category Ⅱ)

※如违反上述注意事项，可能会导致产品故障，请务必遵守。

■ 主要产品

- 光电传感器
- 光纤传感器
- 门传感器
- 门侧面传感器
- 区域传感器
- 接近开关
- 压力传感器
- 旋转编码器
- 配线/配件
- 开关电源
- 控制用开关/灯/蜂鸣器
- I/O端子台/电缆
- 步进电机/驱动器/控制器
- 触摸屏
- 远程网络设备
- 激光打印系统(Fiber, CO_2, Nd:YAG)
- 激光焊接/切割系统
- 温度控制器
- 温/湿度传感器
- SSR/功率控制器
- 计数器
- 计时器
- 电压/电流面板表
- 转速/线速/脉冲表
- 显示单元
- 传感器控制器

奥托尼克斯电子

EP-CE-01-041

www.yusungs.com　　　　guan@yusungs.com